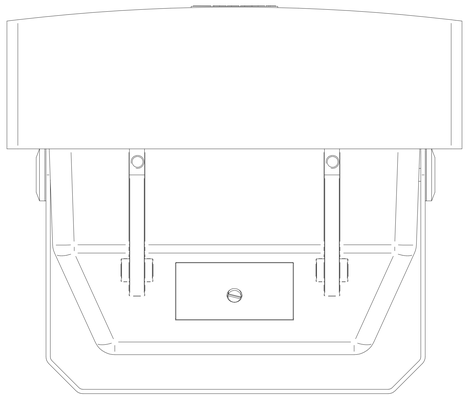

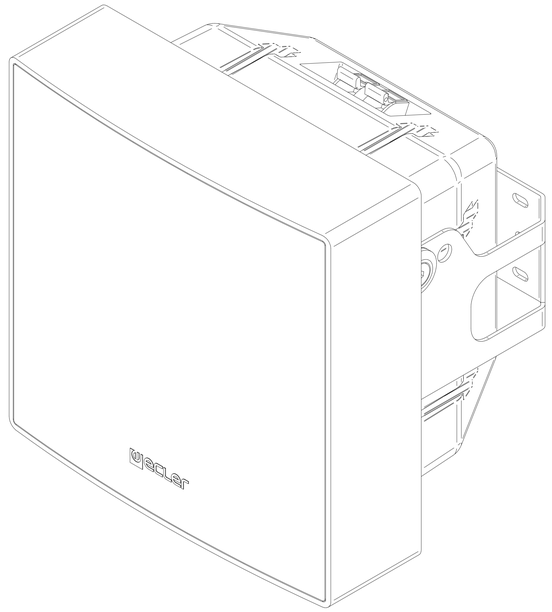

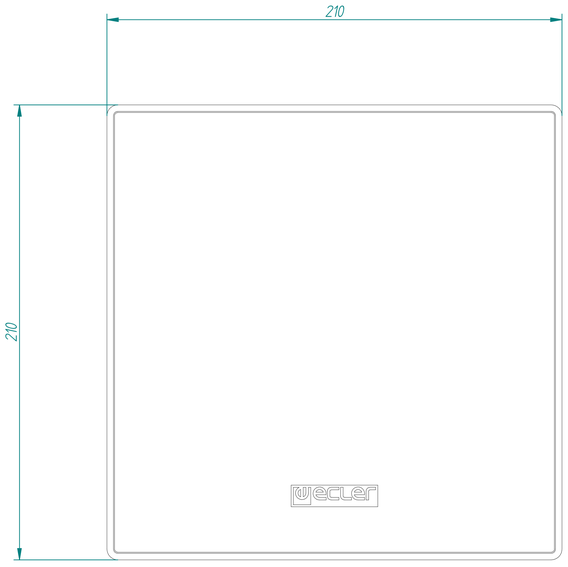
210
210

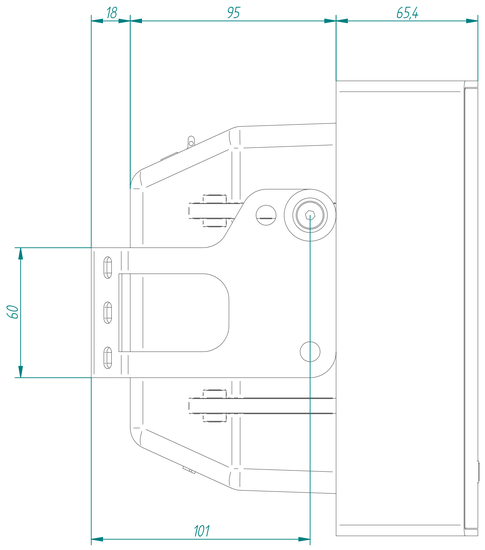
18
95
65,4
60
101

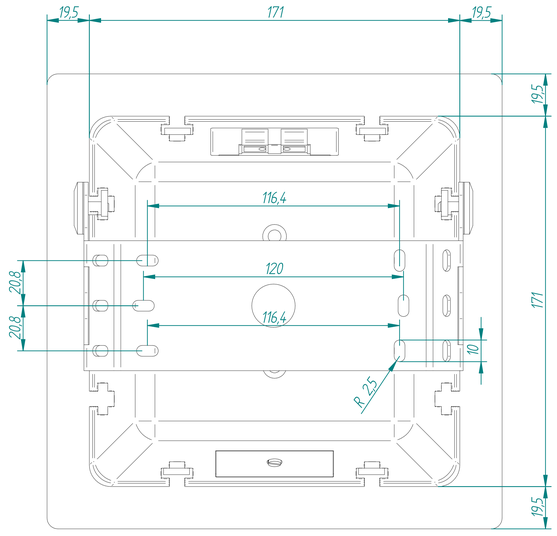
19,5
171
19,5
19,5
116,4
120
20,8
20,8
116,4
10
R 2,5
171
19,5

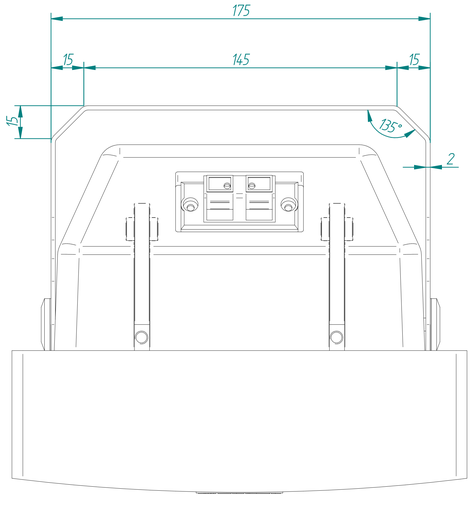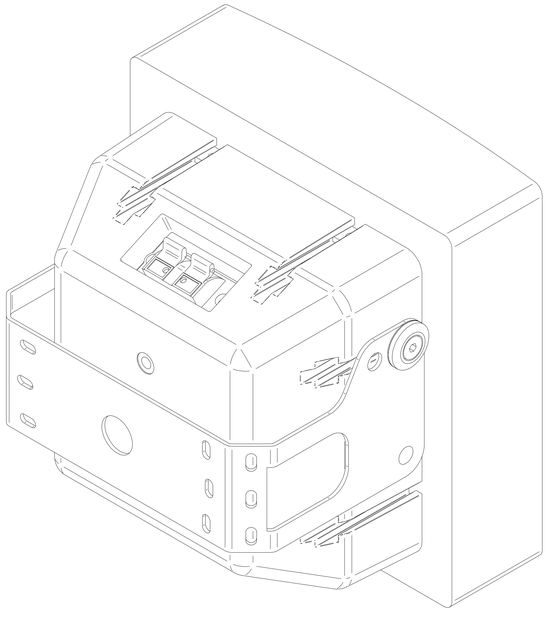
175
15
145
15
15
135°
2