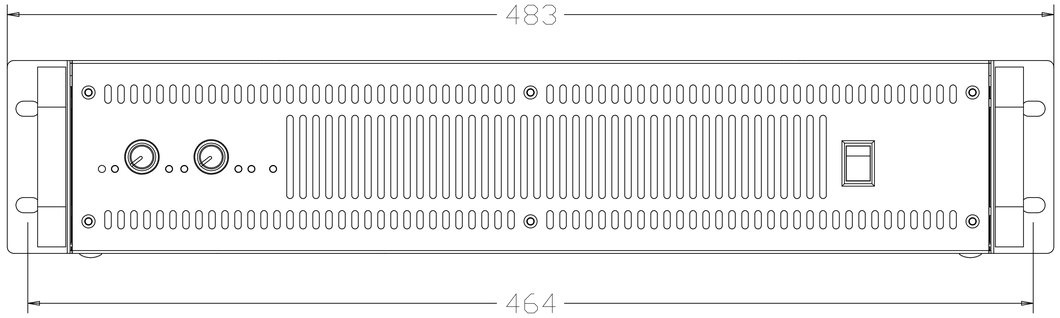
483
464

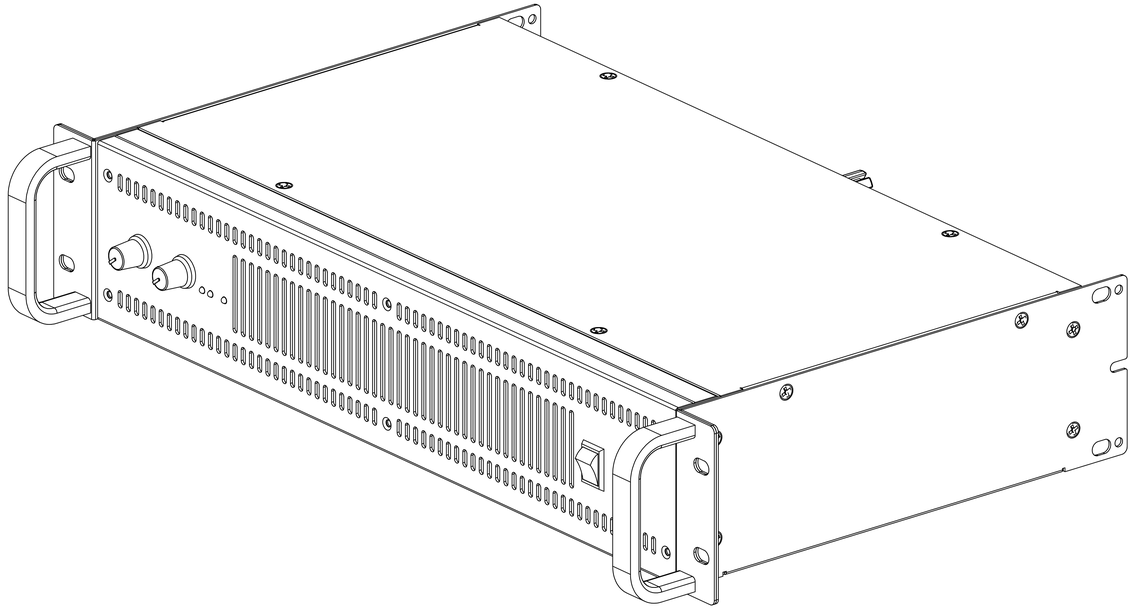

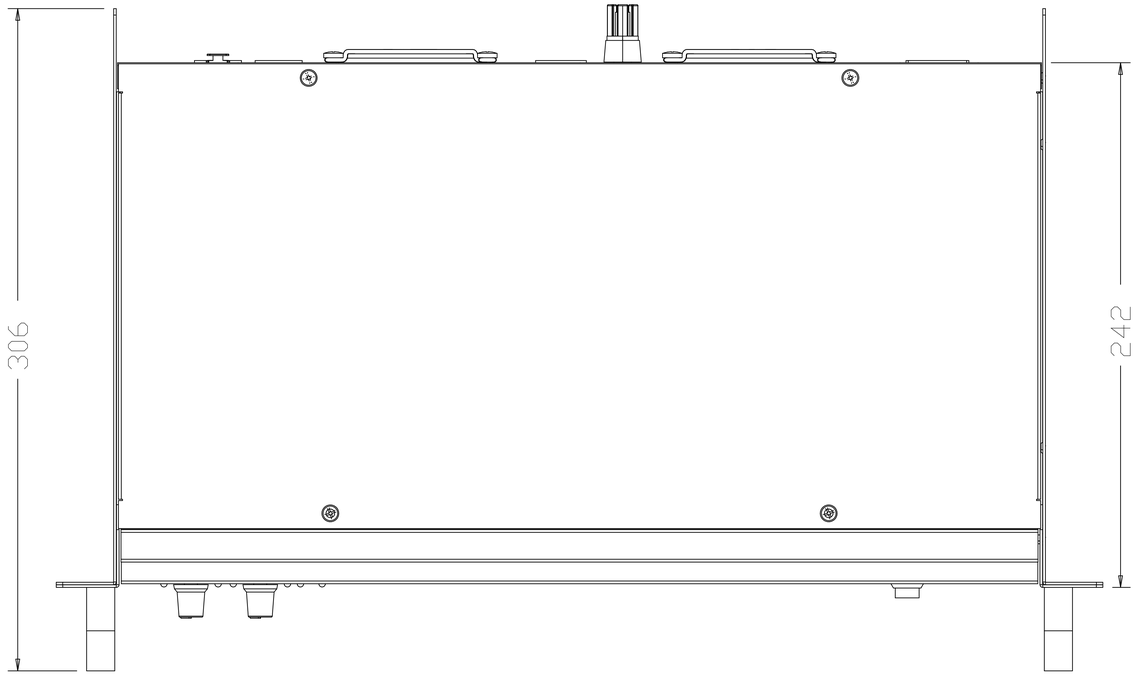
306
242

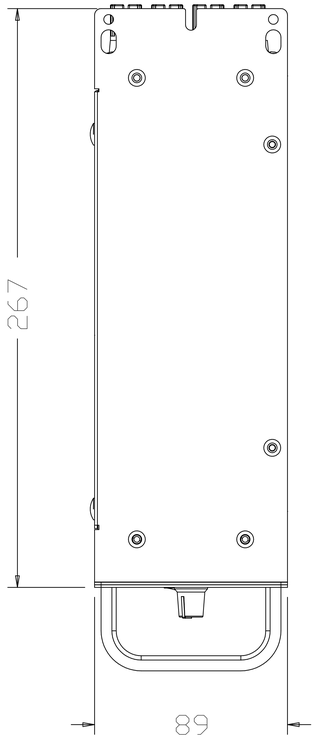
267
89