Serie TOCA

CONTROLES Y PANELES DE PARED/SOBREMESA

Controles remotos de pared

MANUAL DE USUARIO

ÍNDICE

1. PRECAUCIONES 4

1.1 Advertencia Importante 4

1.2 Instrucciones Importantes de Seguridad 5

1.3 Limpieza 5

2. GARANTÍA y MEDIOAMBIENTE 6

3. CONTENIDO CAJA 7

3.1 TOCA-VOL 7

3.2 TOCA-VOLSR 7

3.3 TOCA-40AT 7

3.4 TOCA-CXCBO 7

3.5 TOCA-CXJRCA 7

3.6 TOCA-MIXT 8

3.7 TOCA-CTRL1 8

4. DESCRIPCIÓN y CARACTERÍSTICAS 9

4.1 Características Principales 9

5. CONTROLES DE VOLUMEN / SELETORES DE FUENTE 10

5.1 TOCA-VOL 10

5.1.1 Características Principales 10

5.1.2 Diagrama de instalación 11

5.1.3 Diagrama de conexiones 12

5.2 TOCA-VOLSR 13

5.2.1 Características Principales 13

5.2.2 Diagrama de instalación 14

5.2.3 Diagrama de conexiones 15

6. ATENUADORES REMOTOS 16

6.1 TOCA-40AT 16

6.1.1 Características Principales 16

6.1.2 Diagrama de instalación 17

6.1.3 Diagrama de conexiones 18

7. CONECTORES REMOTOS 19

7.1 TOCA-CXCBO 19

7.1.1 Características Principales 19

7.1.1 Diagrama de instalación 20

7.1.2 Diagrama de conexiones 21

7.2 TOCA-CXJRCA 22
7.2.1 Características Principales 22
7.2.2 Diagrama de instalación 23
7.2.3 Diagrama de conexiones 24
8. MEZCLADORES / DISPOSITIVOS DE CONTROL 25
8.1 TOCA-MIXT 25
8.1.1 Características Principales 25
8.1.2 Funciones del Panel 26
8.1.3 Diagrama de instalación 27
8.1.4 Diagrama de conexiones 28
8.1.5 Diagrama de configuración 28
8.2 TOCA-CTRL1 29
8.2.1 Características Principales 29
8.2.2 Funciones paneles 30
8.2.3 Diagrama de instalación y conexiones 31
8.2.4 Directrices sobre la longitud del cable y conexión de fuente de alimentación externa 32
8.2.5 Puesta en marcha y funcionamiento 33
9. INFORMACIÓN TÉCNICA 37
9.1 Especificaciones Técnicas 37
9.1.1 TOCA-VOL 37
9.1.2 TOCA-VOLSR 38
9.1.3 TOCA-40AT 39
9.1.4 TOCA-CXCBO 40
9.1.5 TOCA-CXJRCA 41
9.1.6 TOCA-MIXT 42
9.1.7 TOCA-CTRL1 43
9.2 Diagrama Mecánico 44
9.2.1 TOCA-VOL 44
9.2.2 TOCA-VOLSR 45
9.2.3 TOCA-40AT 46
9.2.4 TOCA-CXCBO 47
9.2.5 TOCA-CXJRCA 48
9.2.6 TOCA-MIXT 49
9.2.7 TOCA-CTRL1 50

1. PRECAUCIONES

1.1 Advertencia Importante

WARNING: SHOCK HAZARD - DO NOT OPEN

AVIS: RISQUE DE CHOC ÉLECTRIQUE - NE PAS OUVRIR

El símbolo del relámpago con una flecha en la punta y dentro de un triángulo equilátero, tiene el propósito de alertar al usuario de la presencia de un voltaje peligroso y sin aislar dentro del aparato, y de una magnitud tal que puede constituir riesgo de descarga eléctrica para las personas.

El símbolo de exclamación dentro de un triángulo equilátero tiene el propósito de alertar al usuario de la presencia de instrucciones importantes sobre la operación y mantenimiento en la información que viene con el producto.

ADVERTENCIA (si corresponde): Los terminales marcados con el símbolo ⚡ pueden ser de suficiente magnitud como para constituir un riesgo de descarga eléctrica. El cableado externo conectado a los terminales requiere ser instalado por personal cualificado o el uso de cables ya confeccionados.

ADVERTENCIA: para prevenir choques eléctricos o riesgo de incendios, no exponer este equipo a la lluvia o la humedad.

ADVERTENCIA: Los dispositivos con construcción de tipo Clase I deben ser conectados a través de un enchufe con protección de tierra.

ADVERTENCIA: Los productos Ecler tienen una larga vida útil, de más de 10 años. Este producto no ha de ser desechado bajo ningún concepto como residuo urbano no seleccionado. Acuda al centro de tratamiento de residuos eléctricos y electrónicos más cercano.

1.2 Instrucciones Importantes de Seguridad

1. Lea estas instrucciones.
2. Guarde estas instrucciones.
3. Preste atención a todas las advertencias.
4. Siga todas las instrucciones.
5. No utilice este aparato cerca del agua.
6. Límpielo solamente con un paño seco.
7. No bloquee ninguna abertura para ventilación. Instálelo de acuerdo con las instrucciones del fabricante.
8. No lo instale cerca de fuentes de calor como radiadores, estufas u otros aparatos que produzcan calor, incluidos amplificadores.
9. No elimine el propósito de seguridad del cable de corriente polarizado o con conexión de tierra. Un cable polarizado tiene dos bornes, uno más ancho que el otro. Un enchufe con conexión a tierra tiene dos bornes y un tercer borne conectado a tierra. Este tercer borne está previsto para su seguridad. Si el cable proporcionado no entra en su enchufe, consulte con un técnico electricista para reemplazar ese enchufe obsoleto.
10. Proteja el cable eléctrico de ser aplastado, en especial en la zona de los conectores, los receptáculos de los mismos y en el punto en el que el cable sale del aparato.
11. Utilice solamente los accesorios especificados por el fabricante.
12. Desconecte el aparato durante las tormentas eléctricas o cuando no lo vaya a usar durante periodos largos de tiempo.
13. Para cualquier reparación, póngase en contacto con un servicio técnico cualificado. La reparación es necesaria cuando el aparato no funciona con normalidad o ha sido dañado por cualquier motivo, ya sea porque el cable o el enchufe estén dañados, porque se hayan derramado líquidos o hayan caído objetos dentro del aparato, o porque el aparato haya sido expuesto a la lluvia o se haya caído.
14. Desconexión de la red: apagando el interruptor de POWER todas las funciones e indicadores del amplificador se pararán, pero la completa desconexión del aparato se consigue desconectando el cable de red de su conector. Por esta razón, éste siempre debe tener fácil acceso.
15. El equipo se conecta a un enchufe con protección de tierra a través del cable de alimentación.
16. Parte del etiquetaje del producto está ubicado en la base / trasera del mismo.
17. Este aparato no debe ser expuesto a goteo o salpicaduras ni tampoco debe colocarse ningún elemento lleno de agua, tales como jarrones encima del aparato.

1.3 Limpieza

Para limpiar el aparato, utilice únicamente un paño suave y seco o ligeramente humedecido con agua y un detergente líquido neutro, luego séquelo con un paño limpio. Asegúrese de que nunca entre agua en el aparato a través de ningún orificio. No utilice nunca alcohol, bencina, disolventes o sustancias abrasivas.

NEEC AUDIO BARCELONA, S.L. declina cualquier responsabilidad por los daños que puedan ocasionarse a personas, animales u objetos por el no cumplimiento de las advertencias anteriores.

2. GARANTÍA y MEDIOAMBIENTE

¡Le agradecemos la confianza que ha depositado en nosotros al elegir nuestro equipo Ecler de la serie TOCA!

Para conseguir la máxima operatividad y rendimiento **es MUY IMPORTANTE, antes de su conexión, leer detenidamente y tener muy presentes las consideraciones que en este manual se especifican.**

Para garantizar un funcionamiento óptimo de este aparato **recomendamos que su mantenimiento sea llevado a cabo por nuestros Servicios Técnicos autorizados**.

Todos los productos ECLER disponen de garantía, por favor consulte en www.ecler.com o en la tarjeta de garantía incluida con este aparato para conocer el periodo de validez y sus condiciones.

En Ecler estamos realmente comprometidos con el medio ambiente y la sostenibilidad del planeta, con el ahorro de energía y la reducción de emisiones de CO_2. El reciclaje de materiales y el uso de componentes no contaminantes son las prioridades más importantes de nuestra cruzada verde.

Ecler ha evaluado y analizado los impactos medioambientales en todos los procesos de elaboración de este producto, incluyendo el embalaje, y los ha paliado, menguado y/o compensado.

3. CONTENIDO CAJA

3.1 TOCA-VOL

- 1 unidad de panel mural TOCA-VOL.
- 1 marco de la serie TOCA.
- 1 panel frontal TOCA-VOL.
- 1 conector Euroblock.
- 1 guía de ayuda para los primeros pasos.
- 1 tarjeta de garantía.

3.2 TOCA-VOLSR

- 1 unidad de panel mural TOCA-VOLSR.
- 1 marco de la serie TOCA.
- 1 panel frontal TOCA-VOLSR.
- 2 conectores Euroblock.
- 1 guía de ayuda para los primeros pasos.
- 1 tarjeta de garantía.

3.3 TOCA-40AT

- 1 unidad de panel mural TOCA-40AT.
- 1 marco de la serie TOCA.
- 1 panel frontal TOCA-40AT.
- 1 guía de ayuda para los primeros pasos.
- 1 tarjeta de garantía.

3.4 TOCA-CXCBO

- 1 unidad de panel mural TOCA-CXCBO.
- 1 marco de la serie TOCA.
- 1 panel frontal TOCA-CXCBO.
- 1 conector Euroblock.
- 1 guía de ayuda para los primeros pasos.
- 1 tarjeta de garantía.

3.5 TOCA-CXJRCA

- 1 unidad de panel mural TOCA-CXJRCA.
- 1 marco de la serie TOCA.
- 1 panel frontal TOCA-CXJRCA.
- 2 conectores Euroblock.
- 1 guía de ayuda para los primeros pasos.
- 1 tarjeta de garantía.

3.6 TOCA-MIXT

- 1 unidad de panel mural TOCA-MIXT.
- 1 marco de la serie TOCA.
- 1 panel frontal TOCA-MIXT.
- 1 cable de interconexión TOCA-CTRL1.
- 1 guía de ayuda para los primeros pasos.
- 1 tarjeta de garantía.

3.7 TOCA-CTRL1

- 1 unidad de panel mural TOCA-CTRL1.
- 1 marco de la serie TOCA.
- 1 panel frontal TOCA-CTRL1.
- 1 perilla de encoder rotatorio.
- 1 conector Euroblock.
- 1 guía de ayuda para los primeros pasos.
- 1 tarjeta de garantía.

4. DESCRIPCIÓN y CARACTERÍSTICAS

La serie TOCA es la nueva generación de paneles murales de control remoto de Ecler para sistemas de audio, diseñada para sustituir de forma progresiva a la serie WPa a partir de 2026. Con una estética moderna, elegante y discreta, los paneles TOCA ofrecen un control intuitivo y una instalación sencilla, respondiendo a las necesidades tanto de instaladores como de usuarios finales.

Entre las principales mejoras se incluyen una electrónica actualizada, compatibilidad con cajetines estándar, versiones en blanco y negro y una superficie acrílica de alta calidad. Los paneles TOCA están diseñados para ofrecer fiabilidad y un manejo sencillo, convirtiéndose en la solución ideal para entornos de audio profesional donde el diseño, la funcionalidad y la flexibilidad de instalación son esenciales.

4.1 Características Principales

- Compatible con cajas eléctricas de empotrar estándar.
- Superficie de acrílica de alta calidad.
- Disponible en color blanco (RAL 9003) o negro (RAL 9005).
- Marco doble opcional TOCA-2FR para la instalación de dos unidades de la serie TOCA una junto a la otra. Disponible en blanco y negro.
- Las características anteriores son comunes a todos los modelos. Para conocer las características específicas de cada modelo, consulte el apartado de características principales correspondiente.

5. CONTROLES DE VOLUMEN / SELETORES DE FUENTE

5.1 TOCA-VOL

TOCA-VOL es un panel mural de control remoto para la gestión de volumen en sistemas de audio profesional. Es compatible con todos los dispositivos que dispongan de entrada de control 0–10 VDC y 0-12 VDC, proporcionando un ajuste preciso, fiable e intuitivo del nivel de audio.

5.1.1 Características Principales

- Configuración mediante interruptores DIP.
- Compatible con cajas eléctricas de empotrar estándar.
- Superficie de acrílica de alta calidad.
- Disponible en color blanco (RAL 9003) o negro (RAL 9005).
- Marco doble opcional TOCA-2FR para la instalación de dos unidades de la serie TOCA una junto a la otra. Disponible en blanco y negro.

Consulte las dos páginas siguientes para obtener instrucciones detalladas de instalación y conexión.

5.1.2 Diagrama de instalación

1

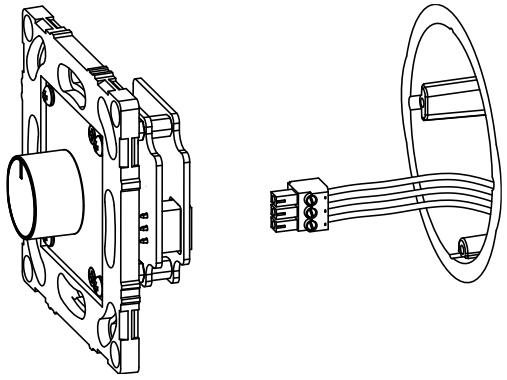

Conecte los cables al conector Euroblock suministrado y, a continuación, inserte el conector en el dispositivo. **Consulte la sección Diagrama de conexiones para verificar las conexiones de cableado.**

2

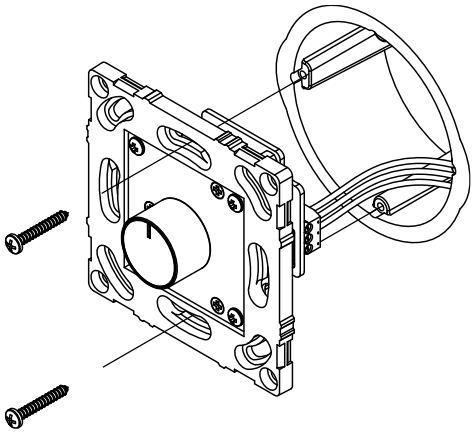

Atornille el dispositivo a un cajetín empotrado o de superficie utilizando los tornillos adecuados (los cajetines de montaje y los tornillos no se incluyen).

3

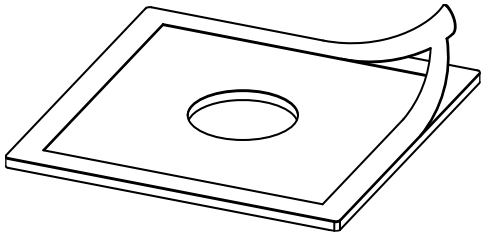

Retire el protector adhesivo de la carátula frontal.

4

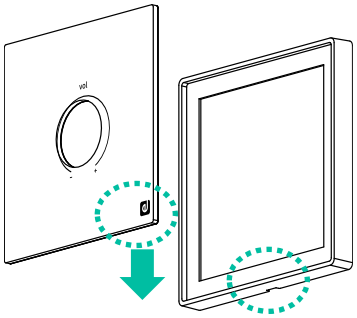

Fije la carátula frontal cuidadosamente al marco, asegurándose que la ranura que tiene el marco quede en la parte inferior para permitir su posterior desmontaje en caso necesario.

5

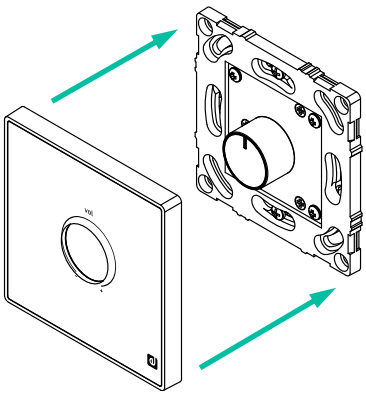

Una vez adherida la carátula frontal al marco, colóquelos conjuntamente sobre el dispositivo, presionando hasta que encajen correctamente, escuchando un clic.

6

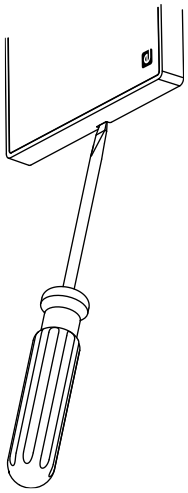

Para desmontar el panel frontal una vez instalado, introduzca un destornillador plano en la ranura situada en la parte inferior del marco y haga una ligera palanca hacia fuera para retirarlo.

5.1.3 Diagrama de conexiones

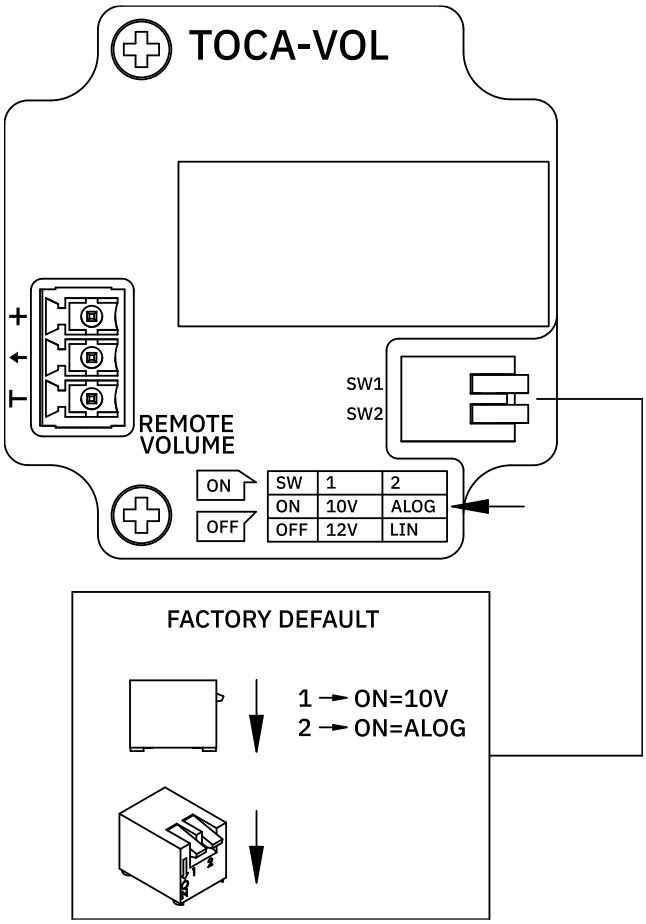

5.2 TOCA-VOLSR

TOCA-VOLSR es un panel mural de control remoto que permite la gestión de volumen y la selección de fuente o preset. Es compatible con dispositivos que utilicen control mediante señal 0–10 VDC y 0-12 VDC, ofreciendo una solución versátil y elegante para el control local del sistema de audio.

5.2.1 Características Principales

- Permite el control de volumen y la selección de fuente o preset.
- Configuración mediante interruptores DIP.
- Compatible con cajas eléctricas de empotrar estándar.
- Superficie de acrílica de alta calidad.
- Disponible en color blanco (RAL 9003) o negro (RAL 9005).
- Marco doble opcional TOCA-2FR para la instalación de dos unidades de la serie TOCA una junto a la otra. Disponible en blanco y negro.

Consulte las dos páginas siguientes para obtener instrucciones detalladas de instalación y conexión.

5.2.2 Diagrama de instalación

1

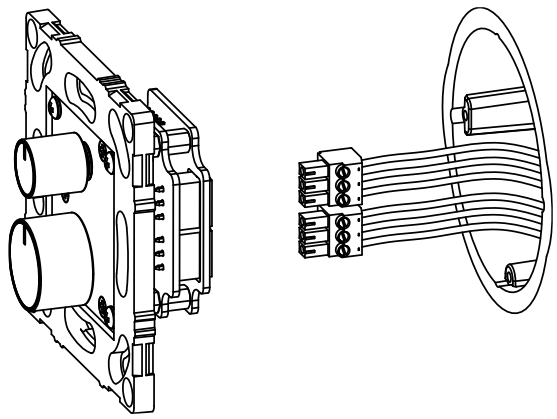

Conecte los cables a los 2 conectores Euroblock suministrados y, a continuación, inserte los conectores en el dispositivo. **Consulte la sección Diagrama de conexiones para verificar las conexiones de cableado.**

2

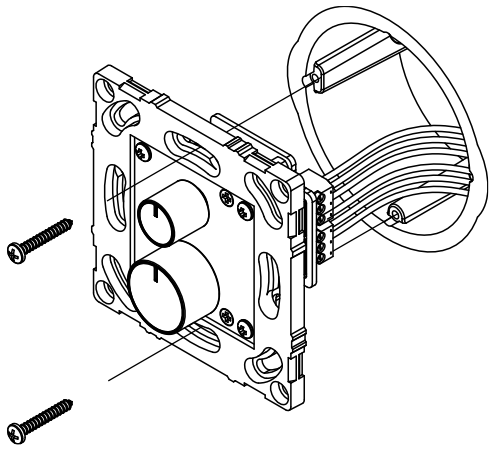

Atornille el dispositivo a un cajetín empotrado o de superficie utilizando los tornillos adecuados (los cajetines de montaje y los tornillos no se incluyen).

3

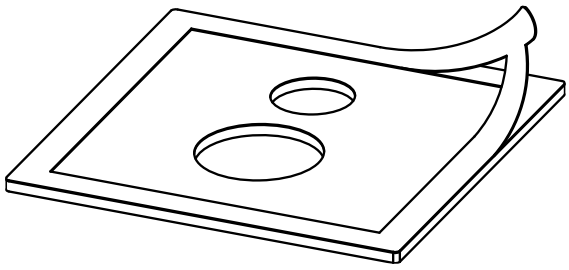

Retire el protector adhesivo de la carátula frontal.

4

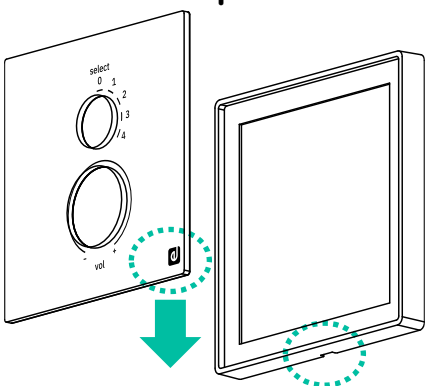

Fije la carátula frontal cuidadosamente al marco, asegurándose que la ranura que tiene el marco quede en la parte inferior para permitir su posterior desmontaje en caso necesario.

5

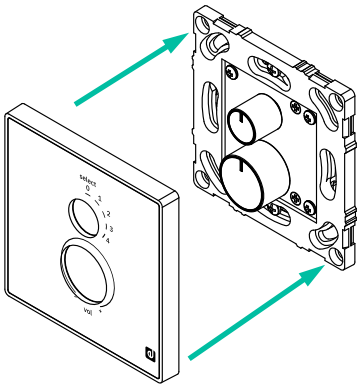

Una vez adherida la carátula frontal al marco, colóquelos conjuntamente sobre el dispositivo, presionando hasta que encajen correctamente, escuchando un clic.

6

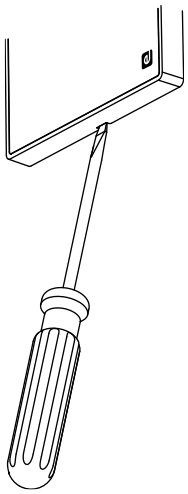

Para desmontar el panel frontal una vez instalado, introduzca un destornillador plano en la ranura situada en la parte inferior del marco y haga una ligera palanca hacia fuera para retirarlo.

5.2.3 Diagrama de conexiones

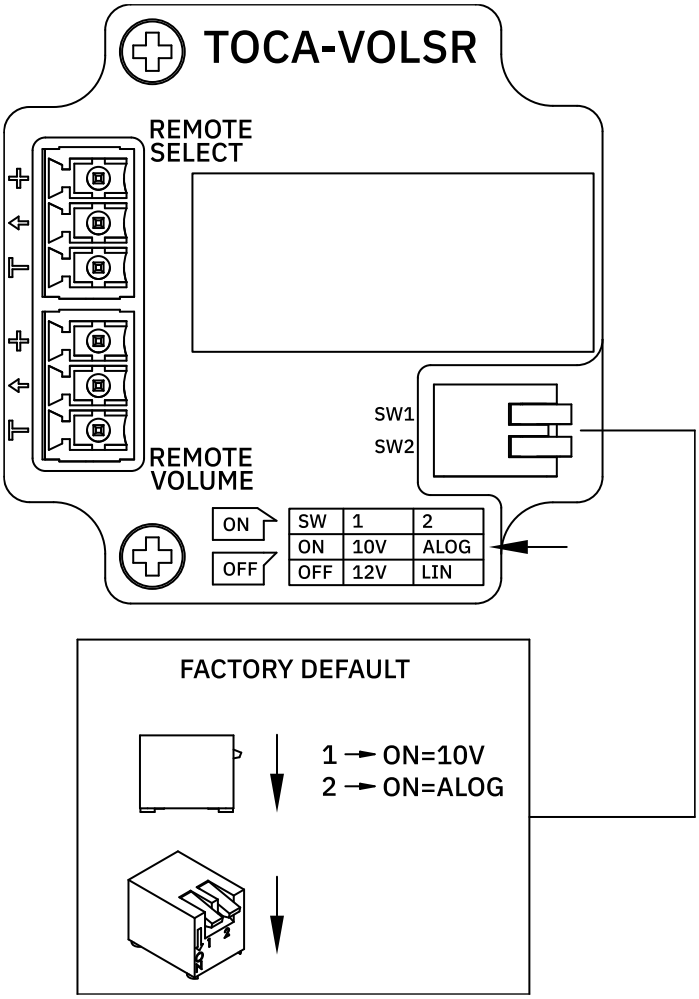

6. ATENUADORES REMOTOS

6.1 TOCA-40AT

TOCA-40AT es un atenuador de línea para sistemas de 70 / 100 V, equipado con un relé de prioridad integrado activado mediante señal de 24 VDC. Ofrece una potencia máxima de salida de 40 W, siendo una solución ideal para control de zonas en instalaciones de megafonía y sonido ambiental.

6.1.1 Características Principales

- Relé de prioridad de 24 VCC integrado.
- Compatible con cajas eléctricas de empotrar estándar (solo cajas profundas).
- Superficie de acrílica de alta calidad.
- Disponible en color blanco (RAL 9003) o negro (RAL 9005).
- Marco doble opcional TOCA-2FR para la instalación de dos unidades de la serie TOCA una junto a la otra. Disponible en blanco y negro.

Consulte las dos páginas siguientes para obtener instrucciones detalladas de instalación y conexión.

6.1.2 Diagrama de instalación

1

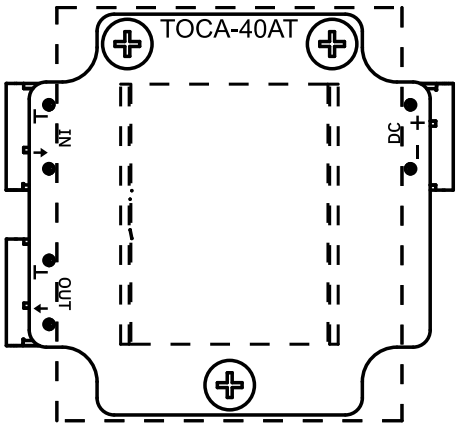

Verifique el esquema de cableado situado en la base del dispositivo antes de realizar las conexiones.

2

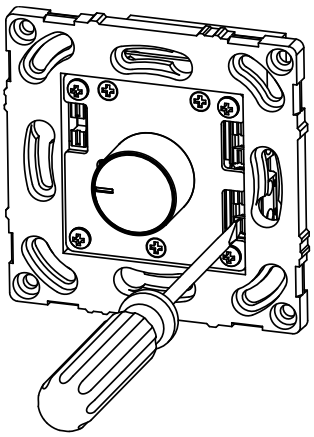

Presione las pestañas de liberación del conector con un destornillador e inserte los cables.

3

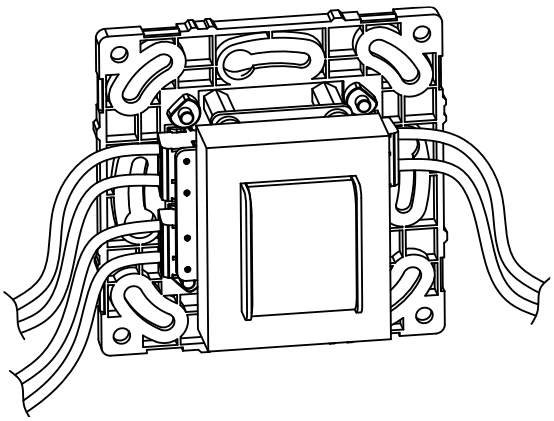

Conecte los cables a los conectores Euroblock incorporados en el dispositivo. **Consulte la sección Diagrama de conexiones para verificar las conexiones de cableado.**

4

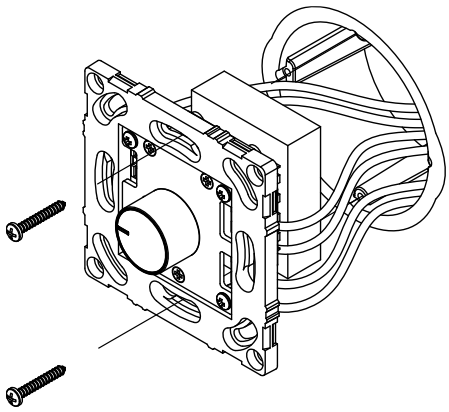

Atornille el dispositivo a un cajetín empotrado o de superficie utilizando los tornillos adecuados (los cajetines de montaje y los tornillos no se incluyen).

5

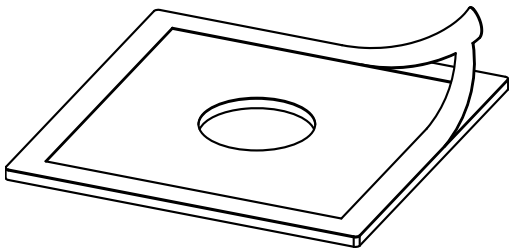

Retire el protector adhesivo de la carátula frontal.

6

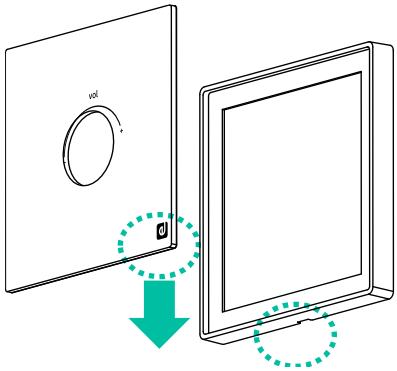

Fije la carátula frontal cuidadosamente al marco, asegurándose que la ranura que tiene el marco quede en la parte inferior para permitir su posterior desmontaje en caso necesario.

7

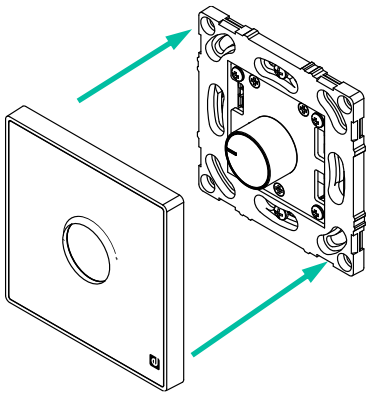

Una vez adherida la carátula frontal al marco, colóquelos conjuntamente sobre el dispositivo, presionando hasta que encajen correctamente, escuchando un clic.

8

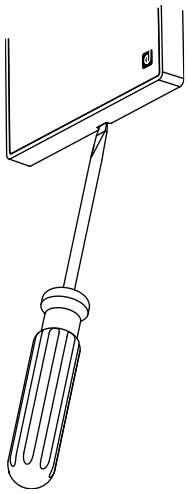

Para desmontar el panel frontal una vez instalado, introduzca un destornillador plano en la ranura situada en la parte inferior del marco y haga una ligera palanca hacia fuera para retirarlo.

6.1.3 Diagrama de conexiones

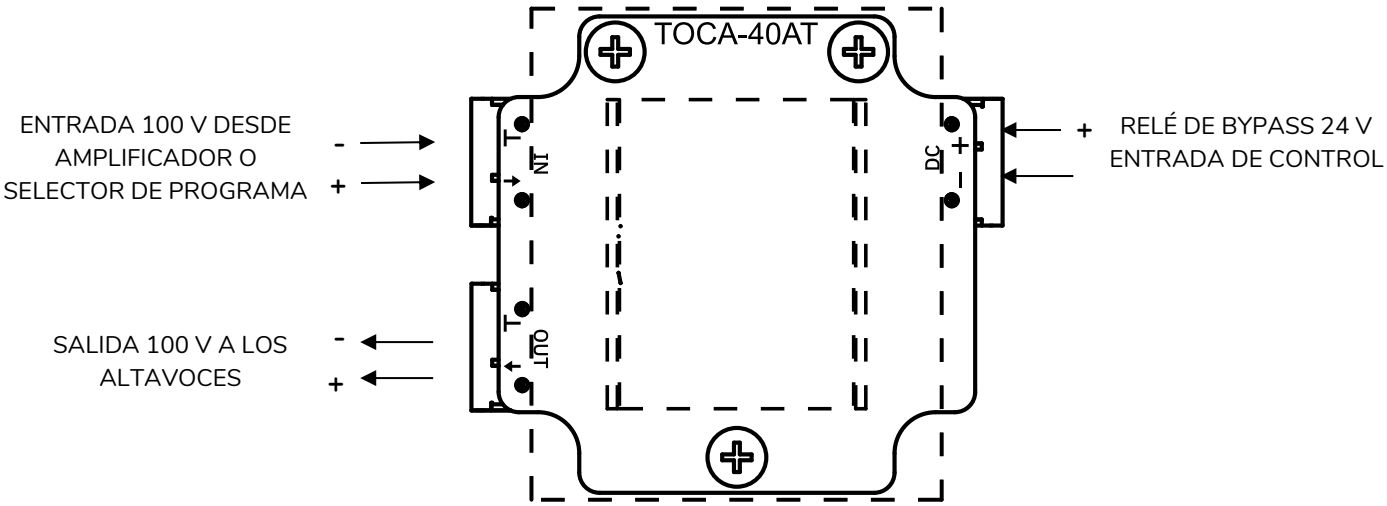

NO: 0VDC = Relé Abierto (bypass inactivo)

24VDC = Relé Cerrado (bypass activo)

7. CONECTORES REMOTOS

7.1 TOCA-CXCBO

TOCA-CXCBO es un panel mural de interconexión de audio equipado con un conector combo XLR hembra de 3 pines + jack estéreo en el frontal.

Incorpora conectores de tornillo en la parte posterior para una instalación sencilla, fiable y sin soldaduras.

7.1.1 Características Principales

- 1 conector combo XLR hembra de 3 pines + jack estéreo.
- Compatible con cajas eléctricas de empotrar estándar.
- Superficie de acrílica de alta calidad.
- Disponible en color blanco (RAL 9003) o negro (RAL 9005).
- Marco doble opcional TOCA-2FR para la instalación de dos unidades de la serie TOCA una junto a la otra. Disponible en blanco y negro.

Consulte las dos páginas siguientes para obtener instrucciones detalladas de instalación y conexión.

7.1.1 Diagrama de instalación

1

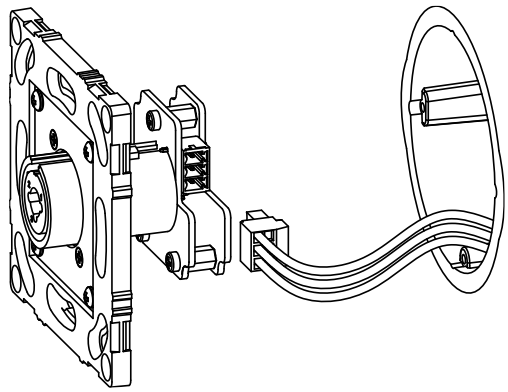

Conecte los cables al conector Euroblock suministrado y, a continuación, inserte el conector en el dispositivo. **Consulte la sección Diagrama de conexiones para verificar las conexiones de cableado.**

2

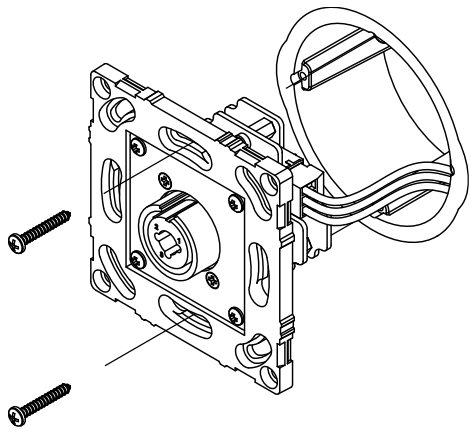

Atornille el dispositivo a un cajetín empotrado o de superficie utilizando los tornillos adecuados (los cajetines de montaje y los tornillos no se incluyen).

3

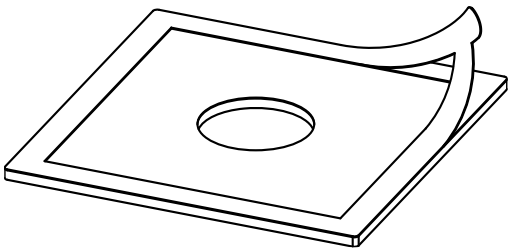

Retire el protector adhesivo de la carátula frontal.

4

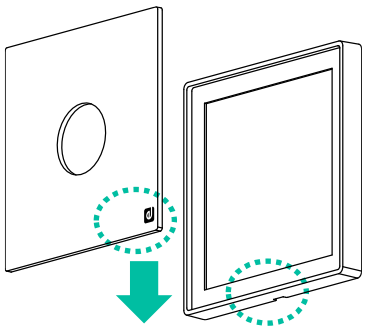

Fije la carátula frontal cuidadosamente al marco, asegurándose que la ranura que tiene el marco quede en la parte inferior para permitir su posterior desmontaje en caso necesario.

5

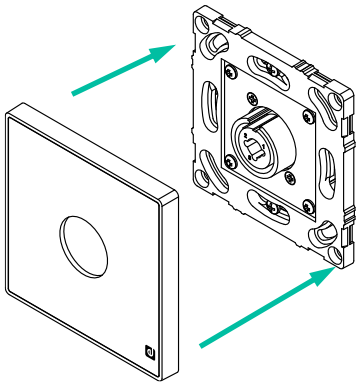

Una vez adherida la carátula frontal al marco, colóquelos conjuntamente sobre el dispositivo, presionando hasta que encajen correctamente, escuchando un clic.

6

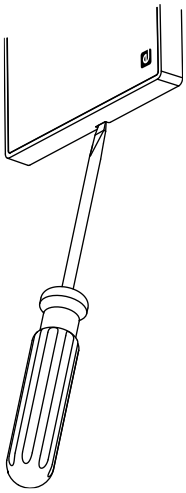

Para desmontar el panel frontal una vez instalado, introduzca un destornillador plano en la ranura situada en la parte inferior del marco y haga una ligera palanca hacia fuera para retirarlo.

7.1.2 Diagrama de conexiones

Diagrama de Bloque de terminales (conector combo)		
Pin 1	MALLA/TIERRA	1 2 3 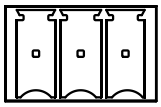
Pin 2	ANILLO/FRIO	
Pin 3	PUNTA/CALIENTE	

7.2 TOCA-CXJRCA

TOCA-CXJRCA es un panel mural de interconexión de audio que incorpora un conector mini jack estéreo y dos conectores RCA en el frontal.

Incorpora conectores de tornillo en la parte posterior para una instalación sencilla, fiable y sin soldaduras.

7.2.1 Características Principales

- 1 conector mini jack estéreo 1/8" + 2 conectores RCA en el frontal.
- Compatible con cajas eléctricas de empotrar estándar.
- Superficie de acrílica de alta calidad.
- Disponible en color blanco (RAL 9003) o negro (RAL 9005).
- Marco doble opcional TOCA-2FR para la instalación de dos unidades de la serie TOCA una junto a la otra. Disponible en blanco y negro.

Consulte las dos páginas siguientes para obtener instrucciones detalladas de instalación y conexión.

7.2.2 Diagrama de instalación

1

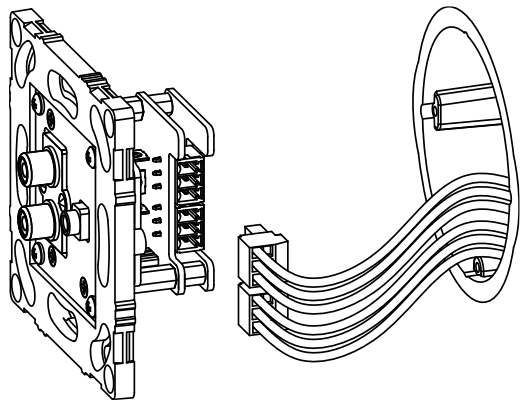

Conecte los cables a los 2 conectores Euroblock suministrados y, a continuación, inserte los conectores en el dispositivo. **Consulte la sección Diagrama de conexiones para verificar las conexiones de cableado.**

2

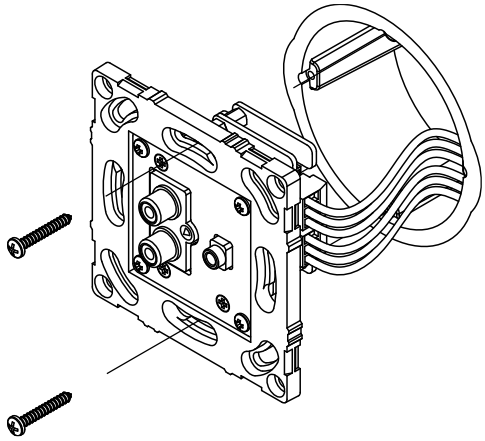

Atornille el dispositivo a un cajetín empotrado o de superficie utilizando los tornillos adecuados (los cajetines de montaje y los tornillos no se incluyen).

3

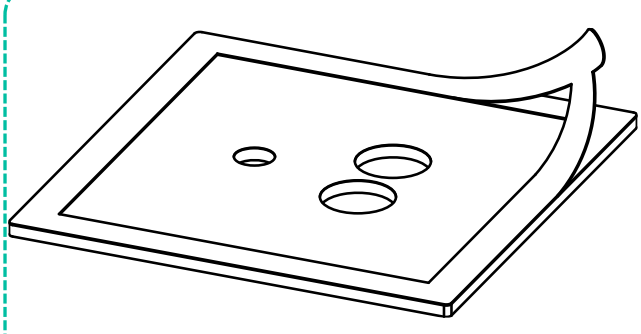

Retire el protector adhesivo de la carátula frontal.

4

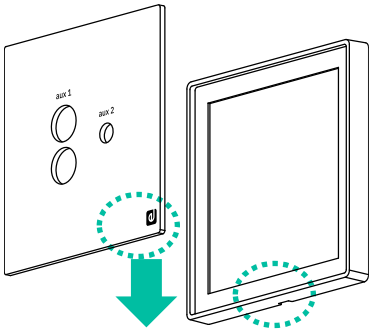

Fije la carátula frontal cuidadosamente al marco, asegurándose que la ranura que tiene el marco quede en la parte inferior para permitir su posterior desmontaje en caso necesario.

5

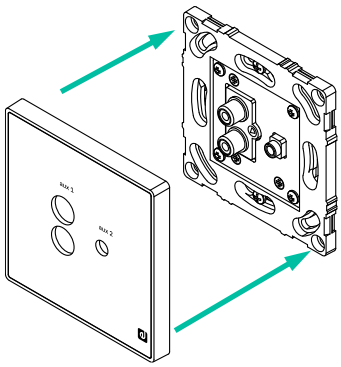

Una vez adherida la carátula frontal al marco, colóquelos conjuntamente sobre el dispositivo, presionando hasta que encajen correctamente, escuchando un clic.

6

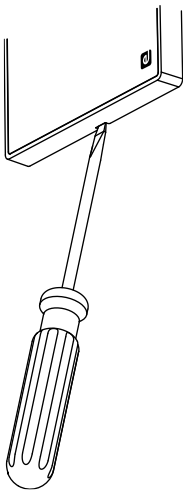

Para desmontar el panel frontal una vez instalado, introduzca un destornillador plano en la ranura situada en la parte inferior del marco y haga una ligera palanca hacia fuera para retirarlo.

7.2.3 Diagrama de conexiones

Diagrama de Bloque de terminales (mini jack / AUX1)		
Pin 1	ANILLO	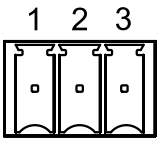
Pin 2	MALLA	
Pin 3	PUNTA	

Diagrama de Bloque de terminales (RCA / AUX2)		
Pin 1	CANAL DERECHO	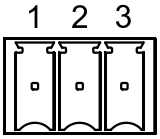
Pin 2	TIERRA	
Pin 3	CANAL IZQUIERDO	

8. MEZCLADORES / DISPOSITIVOS DE CONTROL

8.1 TOCA-MIXT

TOCA-MIXT es un panel mural de control orientado a aplicaciones donde se requiere gestión sencilla de mezcla y control local de señales de audio, combinando facilidad de uso, diseño elegante y una integración perfecta en entornos profesionales.

La entrada de micrófono incluye un ecualizador de 2 bandas (Bass/Treble) y puede actuar con prioridad sobre la señal de línea cuando el micrófono sobrepasa el umbral de detección prefijado.

8.1.1 Características Principales

- Entrada de línea no balanceada (1 mini jack).
- Entrada de micrófono balanceada con ecualizador (Bass/Treble) y alimentación Phantom seleccionable.
- Controles de volumen independientes para las entradas MIC y LINE.
- Función de Talkover disponible (MIC sobre LINE).
- Requiere fuente de alimentación externa. Se recomienda utilizar la fuente de alimentación Ecler WP24-PSU para garantizar un funcionamiento correcto, capaz de alimentar hasta 10 unidades TOCA-MIXT (dependiendo de las pérdidas de tensión provocadas por la longitud y la sección de los cables).
- Puede combinarse con un TOCA-CTRL1 para funcionar como una entrada remota de audio del gestor de zonas de la serie HUB.
- Compatible con cajas eléctricas de empotrar estándar.
- Superficie de acrílica de alta calidad.
- Disponible en color blanco (RAL 9003) o negro (RAL 9005).
- Marco doble opcional TOCA-2FR para la instalación de dos unidades de la serie TOCA una junto a la otra. Disponible en blanco y negro.

8.1.2 Funciones del Panel

1. Control de volumen de la entrada de micrófono.
2. Controles de tono de graves (100Hz) y de agudos (10KHz) de la entrada de micrófono (±10dB).
3. Control de volumen de la entrada de línea.
4. Conector mini jack de la entrada de línea (señal no balanceada).
   - Sensibilidad: -12dBV.
5. Conector XLR de la entrada de micrófono (señal balanceada).
   - Sensibilidad: -20/ -40dBV.

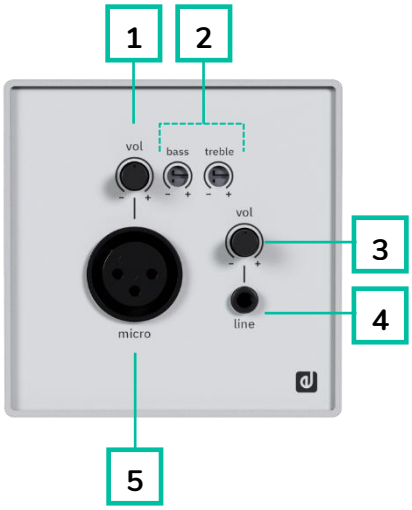

Las señales de Línea y Micrófono se mezclan con unos niveles relativos dependientes de sus respectivos controles de volumen VOL. Esta mezcla está disponible en los terminales de salida del conector Euroblock de la unidad (señal balanceada, nivel de línea 0dBV). Por otra parte, la señal de Micrófono puede usar la función Talkover para atenuar automáticamente la señal de Línea en cuanto la señal de Micrófono alcanza el umbral de detección del Talkover. Consulte el capítulo Diagrama de configuración para más detalles acerca de la activación del Talkover.

Consulte las dos páginas siguientes para obtener instrucciones detalladas de instalación y conexión.

8.1.3 Diagrama de instalación

1

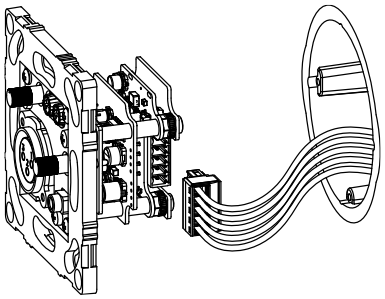

Conecte los cables al conector Euroblock suministrado **según se muestra en el Diagrama de conexiones** y, a continuación, inserte el conector en el dispositivo.

o

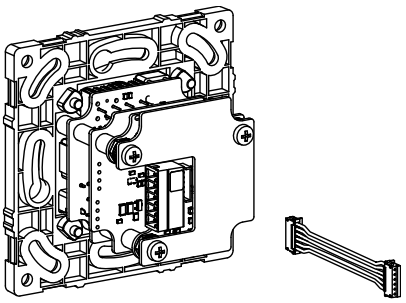

Para la conexión con una unidad TOCA-CTRL1, utilice únicamente el cable suministrado con la TOCA-CTRL1. En este caso, el conector Euroblock no es necesario.

2

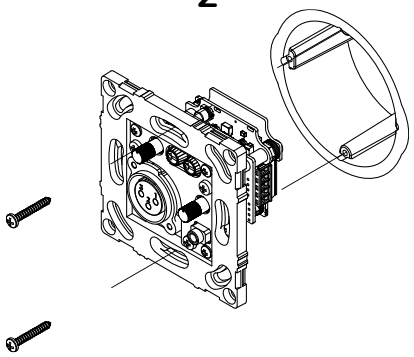

Atornille el dispositivo a un cajetín empotrado o de superficie utilizando los tornillos adecuados (los cajetines de montaje y los tornillos no se incluyen).

3

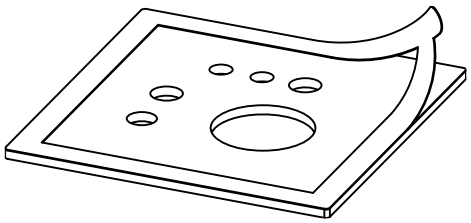

Retire el protector adhesivo de la carátula frontal.

4

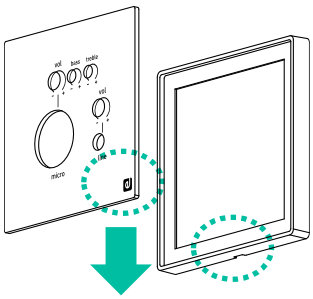

Fije la carátula frontal cuidadosamente al marco, asegurándose que la ranura que tiene el marco quede en la parte inferior para permitir su posterior desmontaje en caso necesario.

5

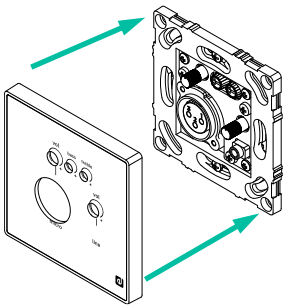

Una vez adherida la carátula frontal al marco, colóquelos conjuntamente sobre el dispositivo, presionando hasta que encajen correctamente, escuchando un clic.

6

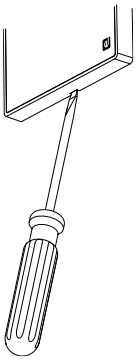

Para desmontar el panel frontal una vez instalado, introduzca un destornillador plano en la ranura situada en la parte inferior del marco y haga una ligera palanca hacia fuera para retirarlo.

8.1.4 Diagrama de conexiones

1. Entrada de alimentación externa: +24 VCC.*
2. Entrada de alimentación externa: 0 VCC (–).*
3. Salida de audio balanceada: terminal positivo (+).
4. Salida de audio balanceada: terminal de masa.
5. Salida de audio balanceada: terminal negativo (–).

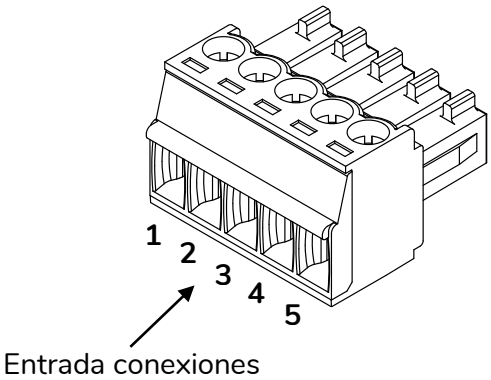

***TOCA-MIXT necesita una fuente de alimentación externa, 24VCC (min 40mA) conectada a los terminales 4 y 5. Para un funcionamiento correcto, se recomienda utilizar la fuente de alimentación Ecler WP24-PSU, capaz de alimentar hasta diez unidades TOCA-MIXT (dependiendo de las pérdidas de tensión debidas a la longitud y la sección de los cables).**

Para evitar posibles interferencias, se recomienda instalar el TOCA-MIXT alejado de fuentes de radiación o de cables de alta tensión, ya que la unidad no dispone de blindaje electromagnético.

Para la instalación de una unidad TOCA-MIXT junto a un panel mural TOCA-CTRL1, sobre superficie o empotrados, consulte el manual de usuario del TOCA-CTRL1.

8.1.5 Diagrama de configuración

1. **Selección de sensibilidad MIC**: -20dBV posición por defecto) o -40dBV.
2. **Función Talkover:** ON / OFF (posición por defecto).
   - Atenuación del Talkover sobre la entrada de Línea: 30dB.
   - Tiempo de mantenimiento del Talkover: 3 segundos.
3. **Alimentación Phantom para la entrada de MICRO:** ON / OFF (posición por defecto).

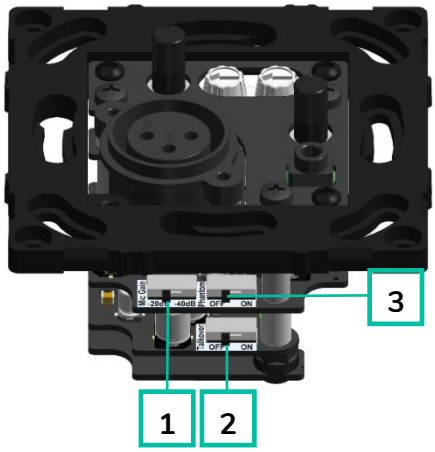

Este proceso debe de realizarse con la alimentación de la unidad desconectada.

8.2 TOCA-CTRL1

TOCA-CTRL1 es un control digital de pared compatible con la serie HUB y configurable a través de la aplicación web del mismo. Permite configurar la selección de fuentes, control de volumen y ecualización de una determinada zona, incluyendo todas o algunas funciones.

8.2.1 Características Principales

- Panel de control digital compatible con la serie HUB.
- Ajuste de volumen, selección de fuentes y EQ (programable).
- Compatible con paneles de la serie TOCA con conector de audio, para envío de señales de audio y control a través de un único cable CAT5 o superior.
- Puede combinarse con un TOCA-MIXT para funcionar como una entrada remota de audio del gestor de zonas de la serie HUB.
- Fuente de alimentación externa opcional (24 VCC). Compatible con la fuente de alimentación Ecler WP24-PSU.
- Compatible con cajas eléctricas de empotrar estándar.
- Superficie acrílica de alta calidad.
- Disponible en color blanco (RAL 9003) o negro (RAL 9005).
- Marco doble opcional TOCA-2FR para la instalación de dos unidades de la serie TOCA una junto a la otra. Disponible en blanco y negro.

8.2.2 Funciones paneles

8.2.2.1 Panel Frontal

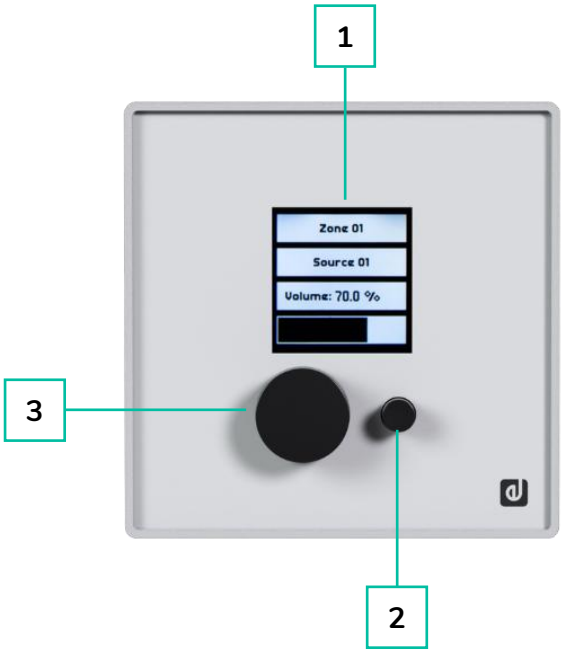

1. Pantalla LCD
2. Tecla de selección
3. Encoder rotatorio

8.2.2.2 Panel Trasero

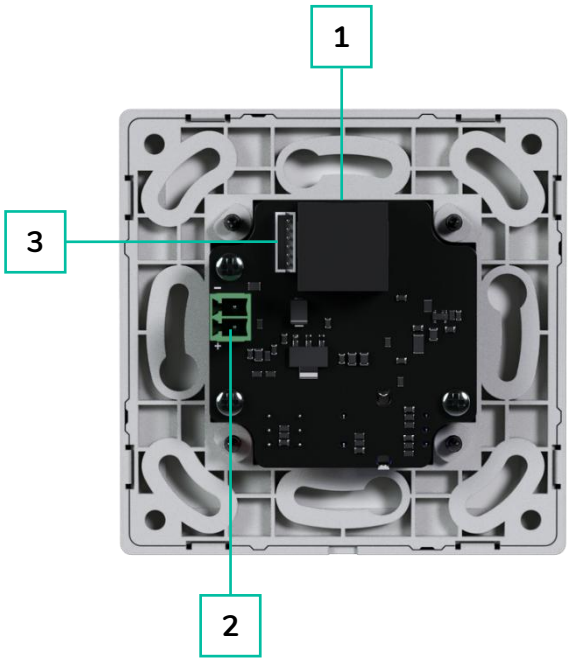

1. Conector RJ-45.
2. Conector alimentación externa 24VDC.
3. Conector de interconexión con el modelo TOCA-MIXT.

8.2.3 Diagrama de instalación y conexiones

1

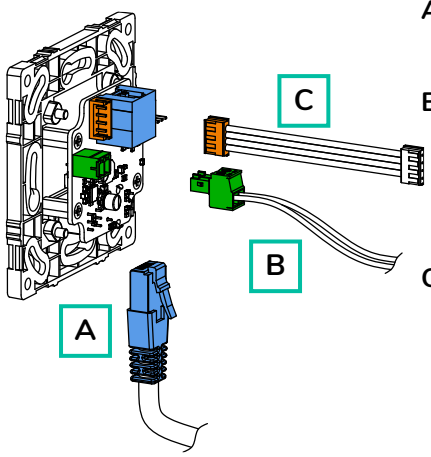

A. Inserte un conector RJ45 (no suministrado) en el dispositivo. Esta conexión es siempre necesaria.

B. Si la longitud del cable requiere una fuente de alimentación externa, conecte la fuente de alimentación al conector Euroblock suministrado y, a continuación, inserte el conector en el dispositivo. **Consulte la sección sobre los límites de longitud de cable y cableado de la fuente de alimentación.**

C. Si el dispositivo se utiliza junto con una unidad TOCA-MIXT, conecte ambas unidades mediante el cable de interconexión suministrado con la unidad TOCA-MIXT. En esta configuración, la conexión A es siempre necesaria, mientras que la conexión B será necesaria en función de la longitud del cable.

2

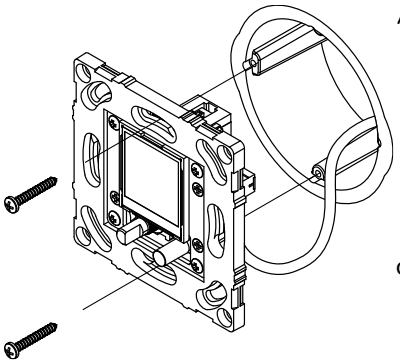

Atornille el dispositivo a un cajetín empotrado o de superficie utilizando los tornillos adecuados (los cajetines de montaje y los tornillos no se incluyen).

3

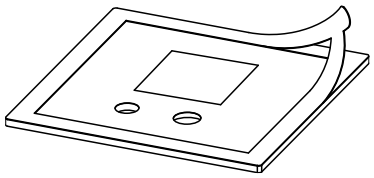

Retire el protector adhesivo de la carátula frontal.

4

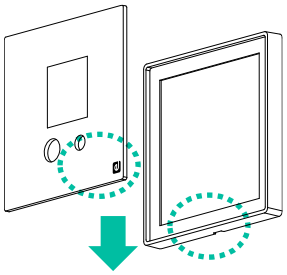

Fije la carátula frontal cuidadosamente al marco, asegurándose que la ranura que tiene el marco quede en la parte inferior para permitir su posterior desmontaje en caso necesario.

5

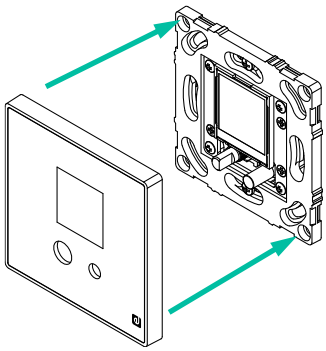

Una vez adherida la carátula frontal al marco, colóquelos conjuntamente sobre el dispositivo, presionando hasta que encajen correctamente, escuchando un clic.

6

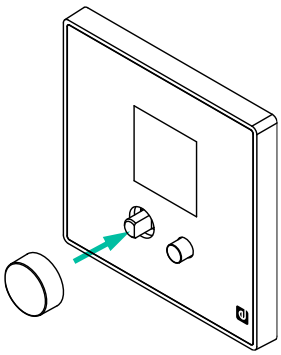

Coloque el mando giratorio del encoder, asegurándose de que quede correctamente sujeto.r

7

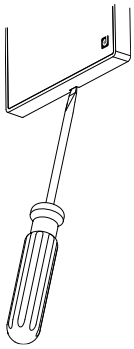

Si desea desmontar el panel frontal una vez instalado, introduzca un destornillador plano en la ranura situada en la parte inferior del marco y ejerza una ligera palanca hacia afuera para retirarlo.

8.2.4 Directrices sobre la longitud del cable y conexión de fuente de alimentación externa

Las longitudes máximas para el cable CAT5 (o superior) que conecta un TOCA-CTRL1 a una unidad HUB dependen de la categoría AWG del cable empleado. Utilice la siguiente información como referencia.

	Cable tipo AWG24 Longitud máxima	Cable tipo AWG23 Longitud máxima	Cable tipo AWG22 Longitud máxima
TOCA-CTRL1	270 metros	340 metros	425 metros
TOCA-CTRL1 + TOCA-MIXT	85 metros	105 metros	130 metros

Si se supera la longitud de cable recomendada, es posible que la unidad TOCA-CTRL1 siga funcionando correctamente, pero puede aparecer ruido no deseado superpuesto a la señal que entra en el TOCA-MIXT. Para solucionar este problema eventual, conecte una fuente de alimentación externa de 24 VDC al TOCA-CTRL1. Se recomienda utilizar la unidad de alimentación Ecler WP24-PSU. Con una fuente de alimentación externa y un cable CAT5e de alta calidad, se ha comprobado un intercambio satisfactorio de datos digitales entre la unidad HUB y el TOCA-CTRL1 hasta una distancia de 600 m.

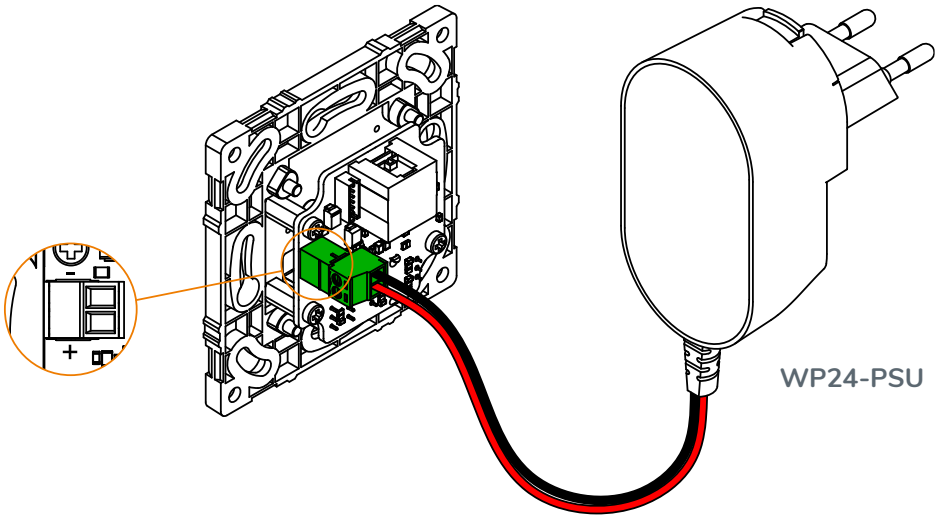

8.2.5 Puesta en marcha y funcionamiento

8.2.5.1 Controles

TOCA-CTRL1 dispone de 2 controles en su panel frontal:

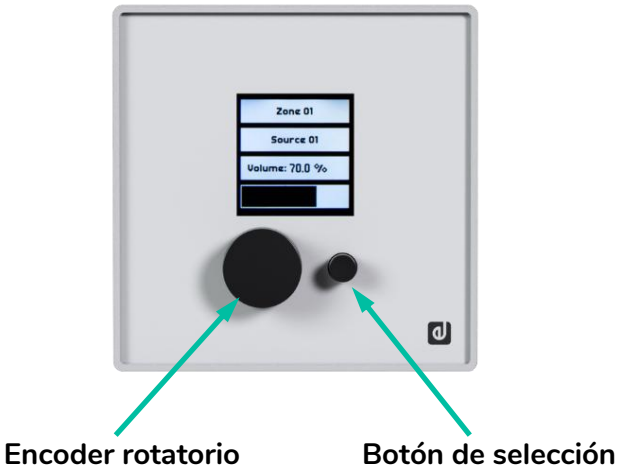

La pantalla principal muestra información, tal como la etiqueta o el nombre de la zona controlada, la fuente seleccionada actualmente y el nivel de volumen de la zona.

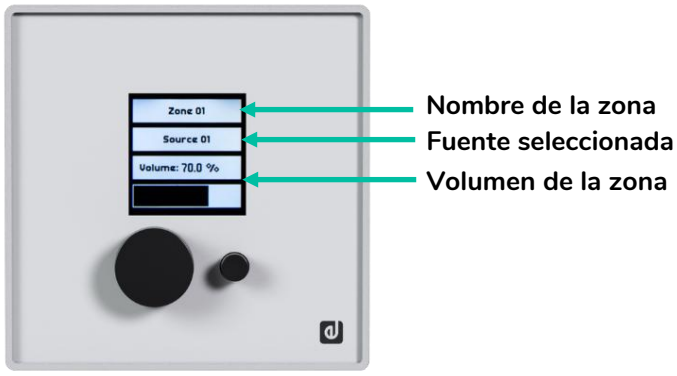

8.2.5.2 Navegación y Funcionamiento

- **Tecla de selección (pulsación corta):**
  - Utilice la tecla de selección para alternar entre los modos de selección de fuente y de control de volumen. La opción a modificar se resaltará con un fondo blanco. Cuando se seleccione una opción, el indicador correspondiente (VOL o SEL) aparecerá enmarcado y parpadeando.

- **Encoder rotatorio:**
  - **Control de volumen (VOL):** Gire el encoder rotatorio para ajustar el volumen de la zona seleccionada. Los cambios se aplican de forma instantánea.
  - **MUTE (Función de silencio):** Mantenga pulsado el encoder durante 2 segundos para activar o desactivar la función de silencio para la zona.
  - **Selección de fuente (SEL):** Gire el encoder para navegar por las diferentes fuentes disponibles*. Mientras navega, no se aplicará ningún cambio hasta que se seleccione una fuente. El nombre de cada fuente parpadeará a medida que se recorre la lista. Pulse el encoder para confirmar la fuente deseada y aplicar la selección. Si no se realiza ninguna selección después de unos segundos, el sistema volverá al estado anterior sin aplicar ningún cambio.

*** Las fuentes disponibles se seleccionan a través de la aplicación HANGAR.** Para obtener instrucciones completas y detalles adicionales, por favor consulte la sección de la aplicación web HANGAR en el manual de usuario de la Serie HUB.

8.2.5.3 Pantalla de ecualización

La pantalla de ecualización permite al usuario ajustar los controles de tono (agudos, medios y graves) para la zona seleccionada.

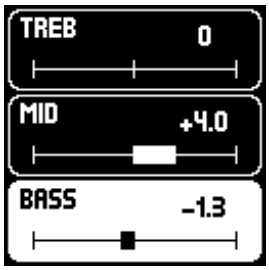

Ajuste de agudos

Ajuste de medios

Ajuste de graves

- **Para acceder a la pantalla de ecualización:**
  - Mantenga pulsada la tecla de selección durante 2 segundos.
- **Navegación y ajuste de los controles de tono:**
  - Una vez en la pantalla de ecualización, utilice la tecla de selección (pulsación corta) para alternar entre los controles de tono disponibles: agudos, medios y graves.
  - Ajuste el control de tono seleccionado girando el encoder rotatorio hasta el valor deseado.
- **Para salir de la pantalla de ecualización:**
  - Para volver a la pantalla principal, mantenga pulsada la tecla de selección durante 2 segundos.

Si no se realiza ningún ajuste durante varios segundos, el sistema volverá automáticamente a la pantalla principal.

8.2.5.4 Mensajes informativos

Esta sección describe los mensajes de estado e información que muestra TOCA-CTRL1 durante el funcionamiento y los eventos del sistema.

- **Actualización de firmware**
  - **Actualización automática de firmware:** Cuando una unidad TOCA-CTRL1 se conecta a un dispositivo HUB, la primera comprobará automáticamente si existen actualizaciones de firmware. Si se requiere una actualización, el proceso se realiza automáticamente, sin intervención manual. Durante la actualización se mostrará el mensaje ""UPDATING FIRMWARE" (ACTUALIZANDO FIRMWARE), que normalmente se completa en unos segundos.
  - **Inicialización de estación de avisos:** Al conectar una estación de avisos **eMPAGE** al puerto PAGER de una unidad HUB en funcionamiento, es normal que se reinicien el resto de las estaciones de avisos y los controladores TOCA-CTRL1 conectados a ella. Este proceso dura unos segundos, tras los cuales todos los dispositivos quedan plenamente operativos.

- **Pantallas de estado del dispositivo**
  - **INFORMACIÓN:** Mantenga pulsadas las 2 teclas de control durante unos segundos para acceder a la pantalla de información. Esta pantalla muestra el nombre o la etiqueta de TOCA-CTRL1 (que puede diferir de la etiqueta del área principal, según la programación realizada a través de la aplicación web HANGAR) y la versión actual del firmware. Las actualizaciones de firmware se gestionan automáticamente al conectar el dispositivo a un HUB, garantizando la compatibilidad. No es necesario realizar actualizaciones manuales de firmware.

  - **DISABLED (DESHABILITADO):** Se muestra cuando el dispositivo está deshabilitado mediante el ajuste global de habilitación de la unidad en la aplicación web HANGAR.

  - **OFFLINE (FUERA DE LÍNEA):** Se muestra cuando el dispositivo no está conectado a una unidad HUB o si existe algún problema de conexión.

- **DISABLED CONTROL (CONTROL DESHABILITADO):** Se muestra al intentar utilizar un control (volumen, selección de fuente o ecualización) que está deshabilitado para el panel TOCA-CTRL1.

- **(PANEL LOCKED) PANEL BLOQUEADO:** Se muestra cuando se activa el bloqueo temporal para el usuario. Para activar o desactivar este bloqueo, mantenga pulsadas simultáneamente la tecla de selección y el encoder rotatorio durante aproximadamente 5 segundos. Tras 2 segundos aparecerá la pantalla de información; continúe manteniendo ambas teclas hasta que se muestre el mensaje de bloqueo. El desbloqueo se realiza siguiendo la misma secuencia.

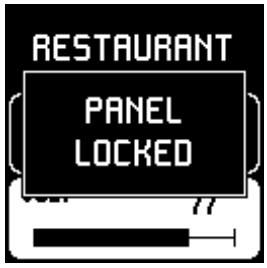

Esta función "oculta" es útil para proteger temporalmente el sistema frente a manipulaciones no autorizadas (por ejemplo, durante eventos para evitar que los asistentes cambien el contenido sonoro o el volumen).

- **PANIC ACTIVE (PÁNICO ACTIVO):** Se muestra cuando el botón PANIC (que silencia las 16 salidas de audio) está activo. Esta función es accesible a través de la aplicación web HANGAR.

9. INFORMACIÓN TÉCNICA

9.1 Especificaciones Técnicas

9.1.1 TOCA-VOL

TOCA-VOL	
SYSTEM	
Number of output channels	1
MONITORING AND CONTROL	
Buttons	Volume
PHYSICAL	
Type	Wall panel Volume control
Format	Single Gang EU Format
Installation options	Surface, In - wall
Enclosure material	Acrylic front panel, plastic frame
Operating temperature	Min: 0°C / 32°F Max: 35°C / 95°F
Operating humidity	<85% HR
Storage temperature	Min: -10°C / 14°F Max: 50°C / 122°F
Storage humidity	<90% HR
Finished colour	White (RAL 9003) / Black (RAL9005)
Included accessories	1x Euroblock connector
Optional accessories	Optional double frame TOCA-2FR for installing two TOCA Series units side by side. Available in black or white.
Dimensions (WxHxD)	79.4 x 79.4 x 21 mm / 3.13 x 3.13 x 0.83 in.
Weight	0.1 kg / 0.22 lb
Pieces per box	1
Shipping dimensions (WxHxD)	150 x 110 x 100 mm / 5.91 x 4.33 x 3.94 in.
Shipping weight	0.21 kg / 0.46 lb

9.1.2 TOCA-VOLSR

TOCA-VOLSR	
SYSTEM	
Number of output channels	2
MONITORING AND CONTROL	
Buttons	Volume, Selector
PHYSICAL	
Type	Wall panel Volume-Selection control
Format	Single Gang EU Format
Installation options	Surface, In - wall
Enclosure material	Acrylic front panel, plastic frame
Operating temperature	Min: 0°C / 32°F Max: 35°C / 95°F
Operating humidity	<85% HR
Storage temperature	Min: -10°C / 14°F Max: 50°C / 122°F
Storage humidity	<90% HR
Finished colour	White (RAL 9003) / Black (RAL9005)
Included accessories	2x Euroblock connector
Optional accessories	Optional double frame TOCA-2FR for installing two TOCA Series units side by side. Available in black or white.
Dimensions (WxHxD)	79.4 x 79.4 x 21 mm / 3.13 x 3.13 x 0.83 in.
Weight	0.105 kg / 0.23 lb
Pieces per box	1
Shipping dimensions (WxHxD)	150 x 110 x 100 mm / 5.91 x 4.33 x 3.94 in.
Shipping weight	0.215 kg / 0.474 lb

9.1.3 TOCA-40AT

TOCA-40AT	
SYSTEM	
Number of output channels	1
Number of input channels	1
LINE INPUTS	
Input connection type	Push 2-pin, 70/100V line max 40W
LINE OUTPUTS	
Output connection type	Push 2-pin, 70/100V line
MONITORING AND CONTROL	
Buttons	Rotary atenuator, priority relay 24VDC
PHYSICAL	
Type	Wall panel HIZ Attenuattor
Format	Single Gang EU Format
Installation options	Surface, In - wall
Enclosure material	Acrylic front panel, plastic frame
Operating temperature	Min: 0°C / 32°F Max: 35°C / 95°F
Operating humidity	<85% HR
Storage temperature	Min: -10°C / 14°F Max: 50°C / 122°F
Storage humidity	<90% HR
Finished colour	White (RAL 9003) / Black (RAL9005)
Included accessories	-
Optional accessories	Optional double frame TOCA-2FR for installing two TOCA Series units side by side. Available in black or white.
Dimensions (WxHxD)	79.4 x 79.4 x 43.1 mm / 3.13 x 3.13 x 1.70 in.
Weight	0.33 kg / 0.73 lb
Pieces per box	1
Shipping dimensions (WxHxD)	150 x 110 x 100 mm / 5.91 x 4.33 x 3.94 in.
Shipping weight	0.44 kg / 0.97 lb

9.1.4 TOCA-CXCBO

TOCA-CXCBO	
SYSTEM	
Number of output channels	1
Number of input channels	1
LINE INPUTS	
Input connection type	XLR female, 3-pin + stereo jack (combo connector)
LINE OUTPUTS	
Output connection type	Euroblock, 3-pin, mono balanced
PHYSICAL	
Type	Wall panel input connection
Format	Single Gang EU Format
Installation options	Surface, In - wall
Enclosure material	Acrylic front panel, plastic frame
Operating temperature	Min: 0°C / 32°F Max: 35°C / 95°F
Operating humidity	<85% HR
Storage temperature	Min: -10°C / 14°F Max: 50°C / 122°F
Storage humidity	<90% HR
Finished colour	White (RAL 9003) / Black (RAL9005)
Included accessories	1x Euroblock connector
Optional accessories	Optional double frame TOCA-2FR for installing two TOCA Series units side by side. Available in black or white.
Dimensions (WxHxD)	79.4 x 79.4 x 33.2 mm / 3.13 x 3.13 x 1.31 in.
Weight	0.1 kg / 0.22 lb
Pieces per box	1
Shipping dimensions (WxHxD)	150 x 110 x 100 mm / 5.91 x 4.33 x 3.94 in.
Shipping weight	0.21 kg / 0.46 lb

9.1.5 TOCA-CXJRCA

TOCA-CXRJCA	
SYSTEM	
Number of output channels	2
Number of input channels	2
Line INPUTS	
Input connection type	2 x Euroblock, 3-pin, stereo unbalanced
Line OUTPUTS	
Output connection type	3.5mm Jack + 2 RCA
PHYSICAL	
Type	Wall panel Inputs
Format	Single Gang EU Format
Installation options	Surface, In - wall
Enclosure material	Acrylic front panel, plastic frame
Operating temperature	Min: 0°C / 32°F Max: 35°C / 95°F
Operating humidity	<85% HR
Storage temperature	Min: -10°C / 14°F Max: 50°C / 122°F
Storage humidity	<90% HR
Finished colour	White (RAL 9003) / Black (RAL9005)
Included accessories	2x Euroblock connector
Optional accessories	Optional double frame TOCA-2FR for installing two TOCA Series units side by side. Available in black or white.
Dimensions (WxHxD)	79.4 x 79.4 x 28.8 mm / 3.13 x 3.13 x 1.13 in.
Weight	0.1 kg / 0.22 lb
Pieces per box	1
Shipping dimensions (WxHxD)	150 x 110 x 100 mm / 5.91 x 4.33 x 3.94 in.
Shipping weight	0.21 kg / 0.46 lb

9.1.6 TOCA-MIXT

TOCA-MIXT	
ANALOGUE AUDIO INPUT PORTS	
Number of input ports	1 x Stereo Unbalanced LINE 1 x Mono Balanced MICRO
Connection type	1 x 3.5 mm Jack Stereo 1 x XLR3-F
Input sensitivity	-10 dBV -20 or -40 dBV
Input impedance	10 kΩ > 1 kΩ
THD + Noise	LINE <0.005% MICRO <0.002% (-20dB), <0,01% (-40dB)
CMRR	MICRO >70 dB @ 1 kHz
Phantom power	48VDC/5mA Max (Default OFF)
ANALOGUE AUDIO OUTPUT PORTS	
Number of output ports	1 x Stereo Balanced HOUSE
Connection type	1 x Euroblock
Max output level	Electr.BAL 21dBV = 23dBu UNBAL 21dBV = 23dBu
DEVICE CONTROL	
Tone Control	2-way tone control BASS +10/-10dB TREBLE +10/-10dB
Tone Frequency Cut	BASS 100Hz TREBLE 10kHz
Talkover	-30dB / 3s aprox
Control Buttons	Internal switches: 1x Phantom enable/disable 1x Talk-over enable/disable 1x MICRO Sensitivity selection
Status Indicators	Internal supplies are correct
ELECTRICAL	
Power supply	External 12-24 VDC
Power consumption	2,5 VA
PHYSICAL	
Type	Wall panel Mixer
Format	Single Gang EU Format
Installation options	Surface, In - wall
Enclosure material	Acrylic front panel, plastic frame
Operating temperature	Min: 0°C / 32°F Max: 35°C / 95°F
Operating humidity	<85% HR
Storage temperature	Min: -10°C / 14°F Max: 50°C / 122°F
Storage humidity	<90% HR
Finished colour	White (RAL 9003) / Black (RAL9005)
Included accessories	1x Euroblock connector, 1x TOCA-CTRL1 wire connector.
Optional accessories	Optional double frame TOCA-2FR for installing two TOCA Series units side by side. Available in black or white.

Dimensions (WxHxD)	79.4 x 79.4 x 36.7 mm / 3.13 x 3.13 x 1.44 in.
Weight	0.1 kg / 0.22 lb
Pieces per box	1
Shipping dimensions (WxHxD)	150 x 110 x 100 mm / 5.9 x 4.33 x 3.93 in.
Shipping weight	0.21 kg / 0.46 lb

9.1.7 TOCA-CTRL1

TOCA-CTRL1	
SYSTEM	
Number of output channels	1
Number of input channels	1
LINE INPUTS	
Input connection type	6-pin JST from MIX-T
LINE OUTPUTS	
Output connection type	RJ45
SCREEN/DISPLAY	
Resolution	128x128 pixels
Display	LCD
MONITORING AND CONTROL	
Buttons	Encoder, Selection key
CONNECTIVITY	
Ethernet	1 RJ45 connector, cable: Cat-5e or better
Programing and control	Configurable through the web application HANGAR
ELECTRICAL	
Power supply	Optional, 24VDC (min. 30mA). Recommended external power supply: Ecler WP24-PSU
PHYSICAL	
Type	Wall panel control
Format	Single Gang EU Format
Installation options	Surface, In - wall
Enclosure material	Acrylic front panel, plastic frame
Operating temperature	Min: 0°C / 32°F Max: 35°C / 95°F
Operating humidity	<85% HR
Storage temperature	Min: -10°C / 14°F Max: 50°C / 122°F
Storage humidity	<90% HR
Finished colour	White (RAL 9003) / Black (RAL9005)
Included accessories	1x Euroblock connector
Optional accessories	Optional double frame TOCA-2FR for installing two TOCA Series units side by side. Available in black or white.
Dimensions (WxHxD)	79.4 x 79.4 x 24 mm / 3.13 x 3.13 x 0.94 in.
Weight	0.1 kg / 0.22 lb
Pieces per box	1
Shipping dimensions (WxHxD)	150 x 110 x 100 mm / 5.91 x 4.33 x 3.94 in.
Shipping weight	0.21 kg / 0.46 lb

9.2 Diagrama Mecánico

9.2.1 TOCA-VOL

Todas las **medidas en mm**.

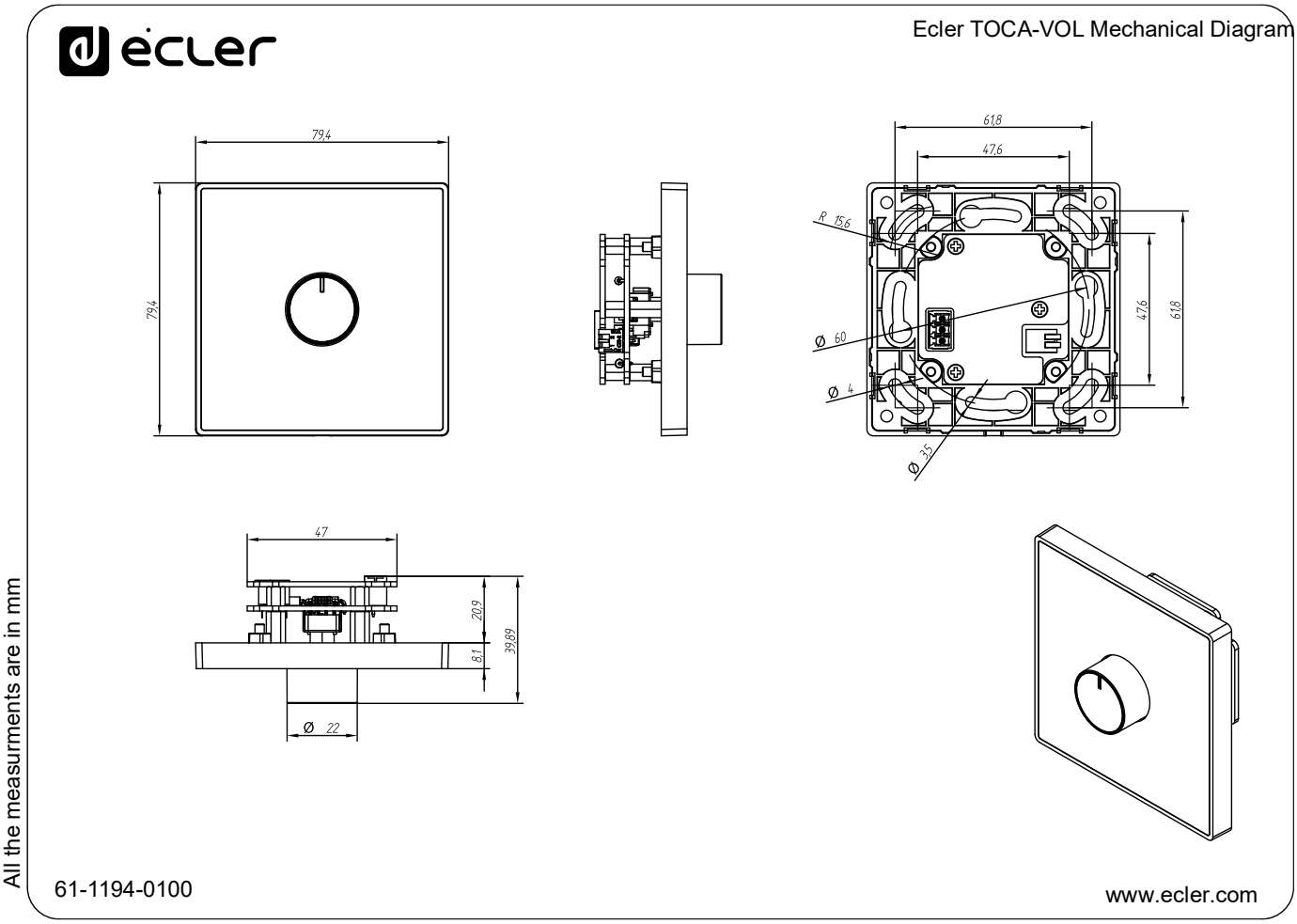

9.2.2 TOCA-VOLSR

Todas las **medidas en mm**.

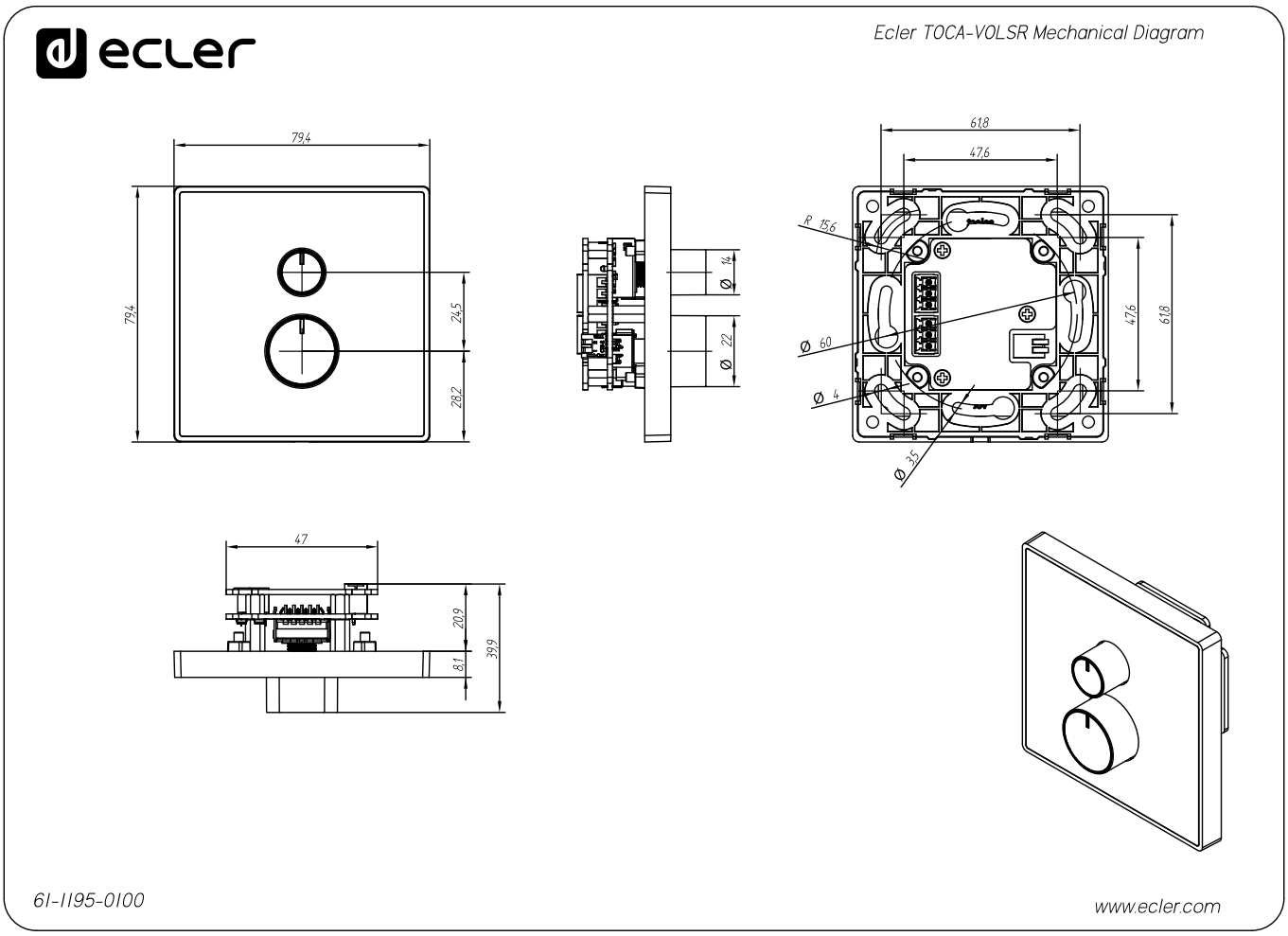

9.2.3 TOCA-40AT

Todas las **medidas en mm**.

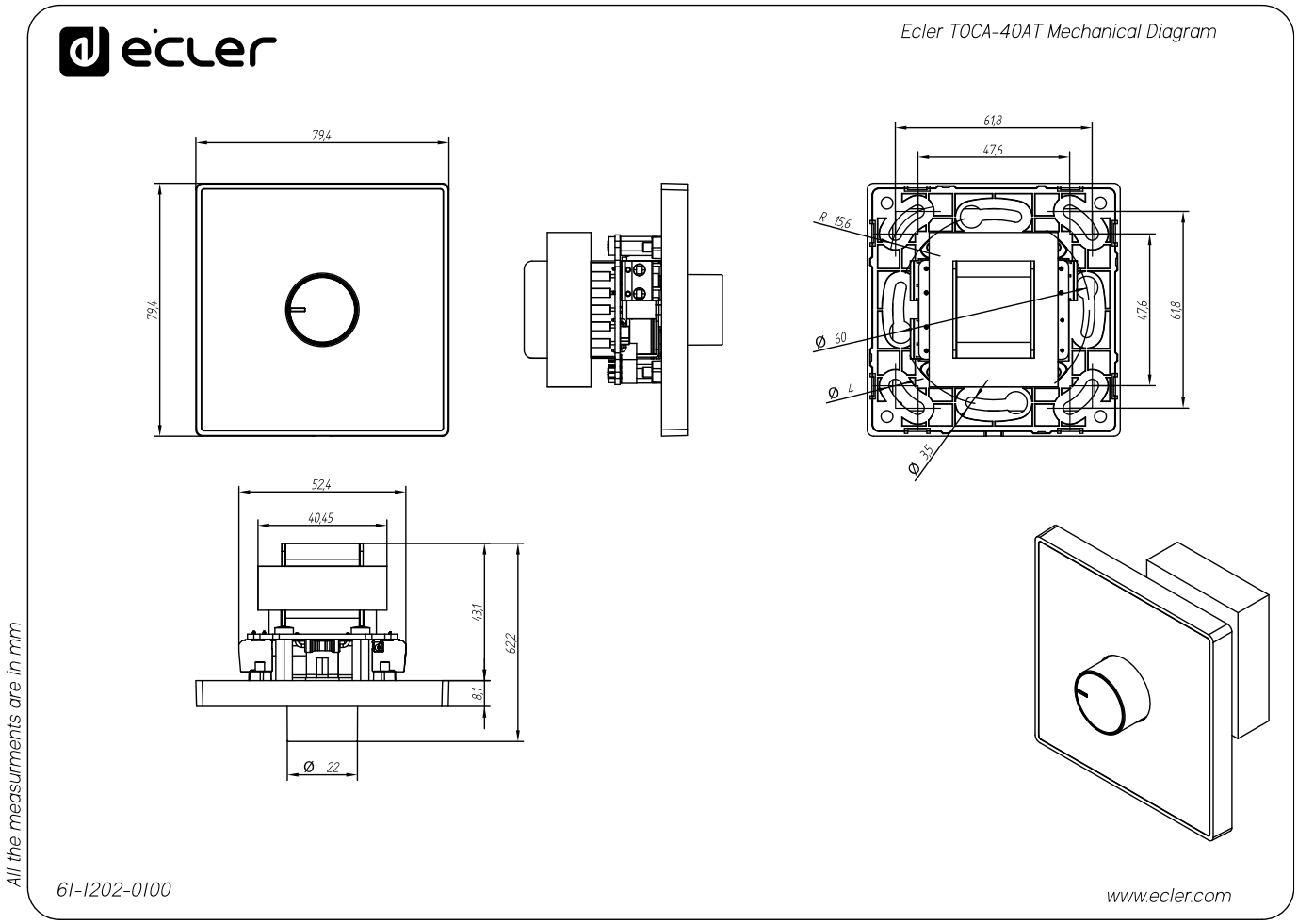

9.2.4 TOCA-CXCBO

Todas las **medidas en mm**.

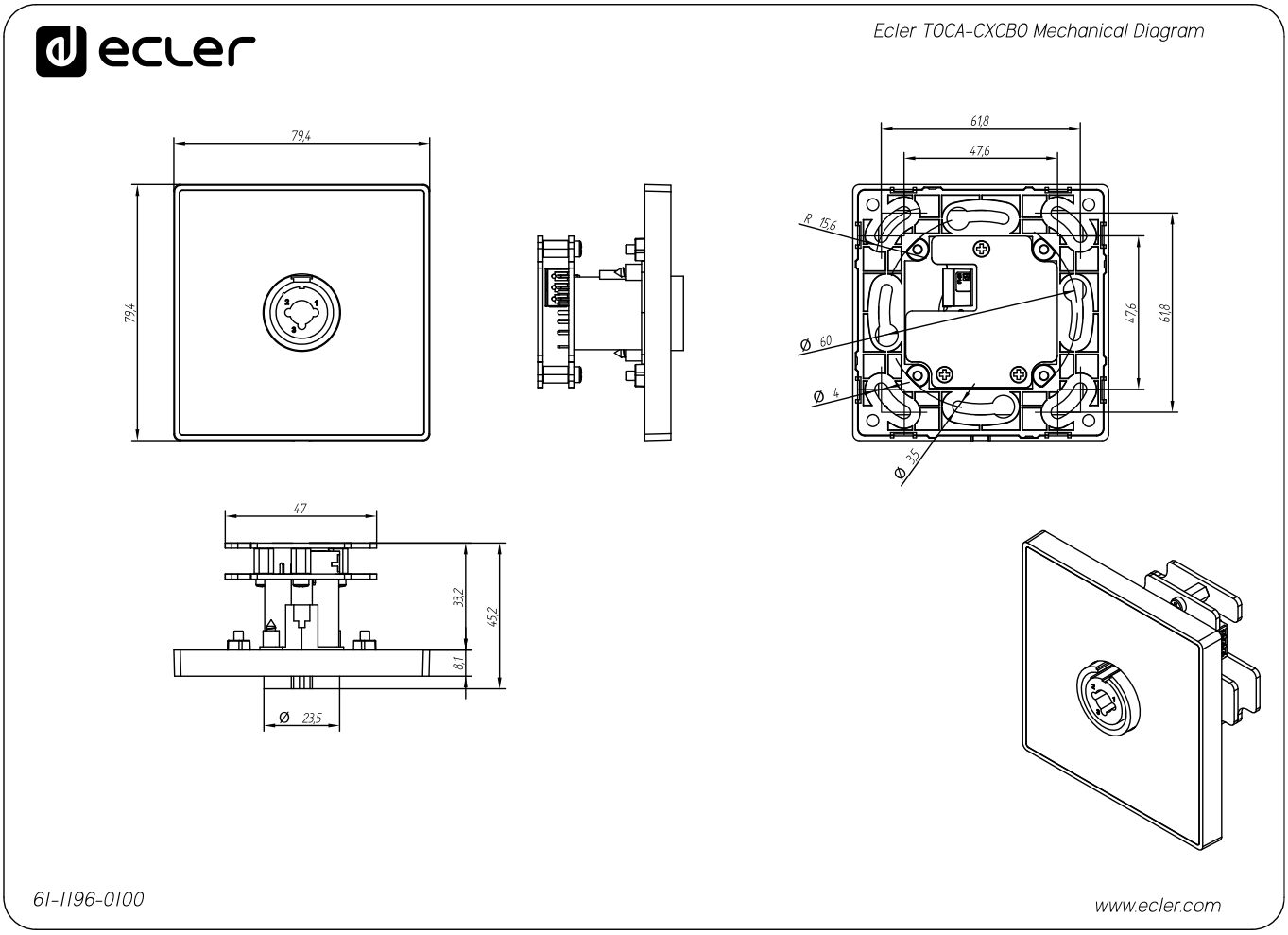

9.2.5 TOCA-CXJRCA

Todas las **medidas en mm**.

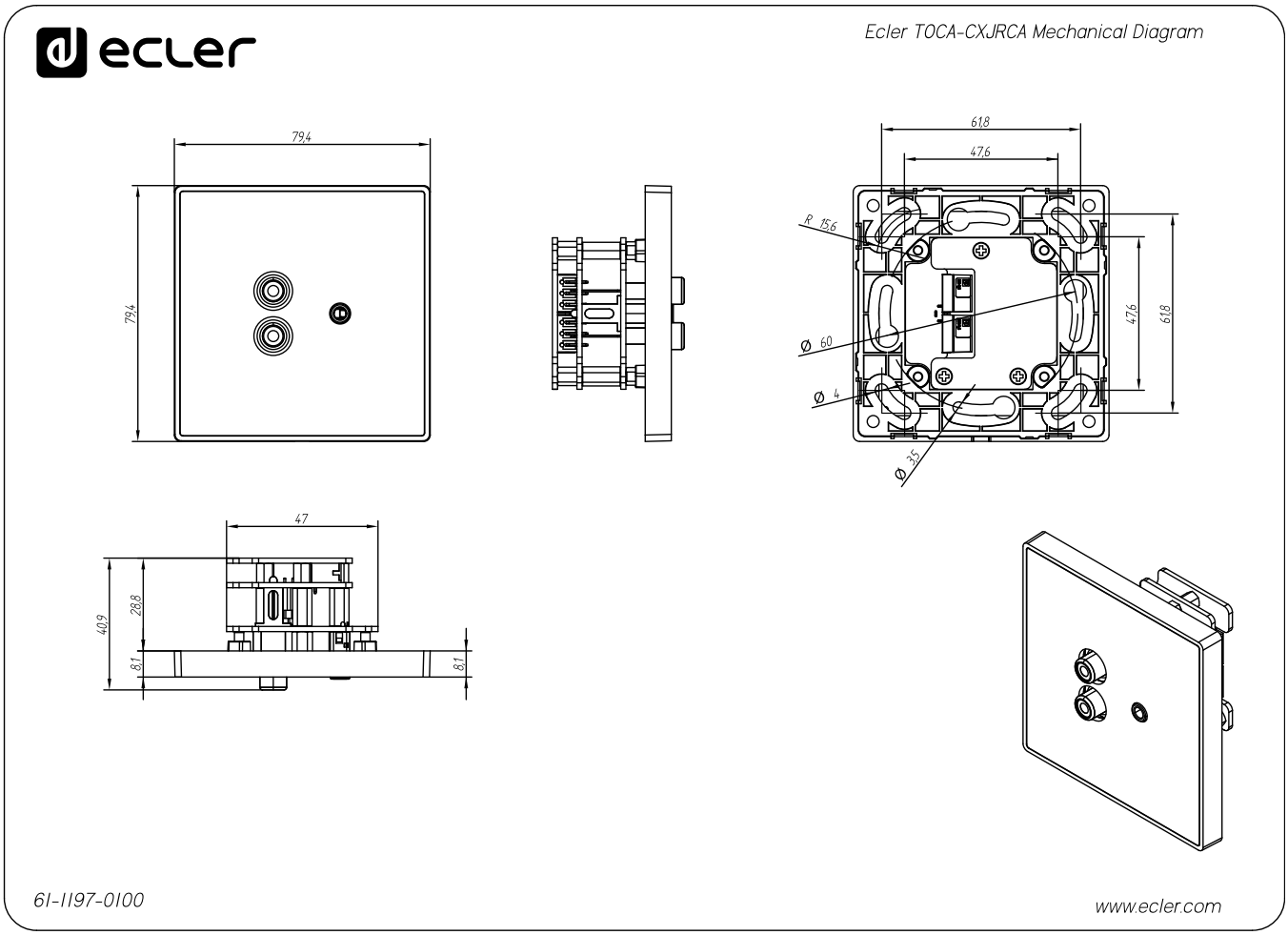

9.2.6 TOCA-MIXT

Todas las **medidas en mm**.

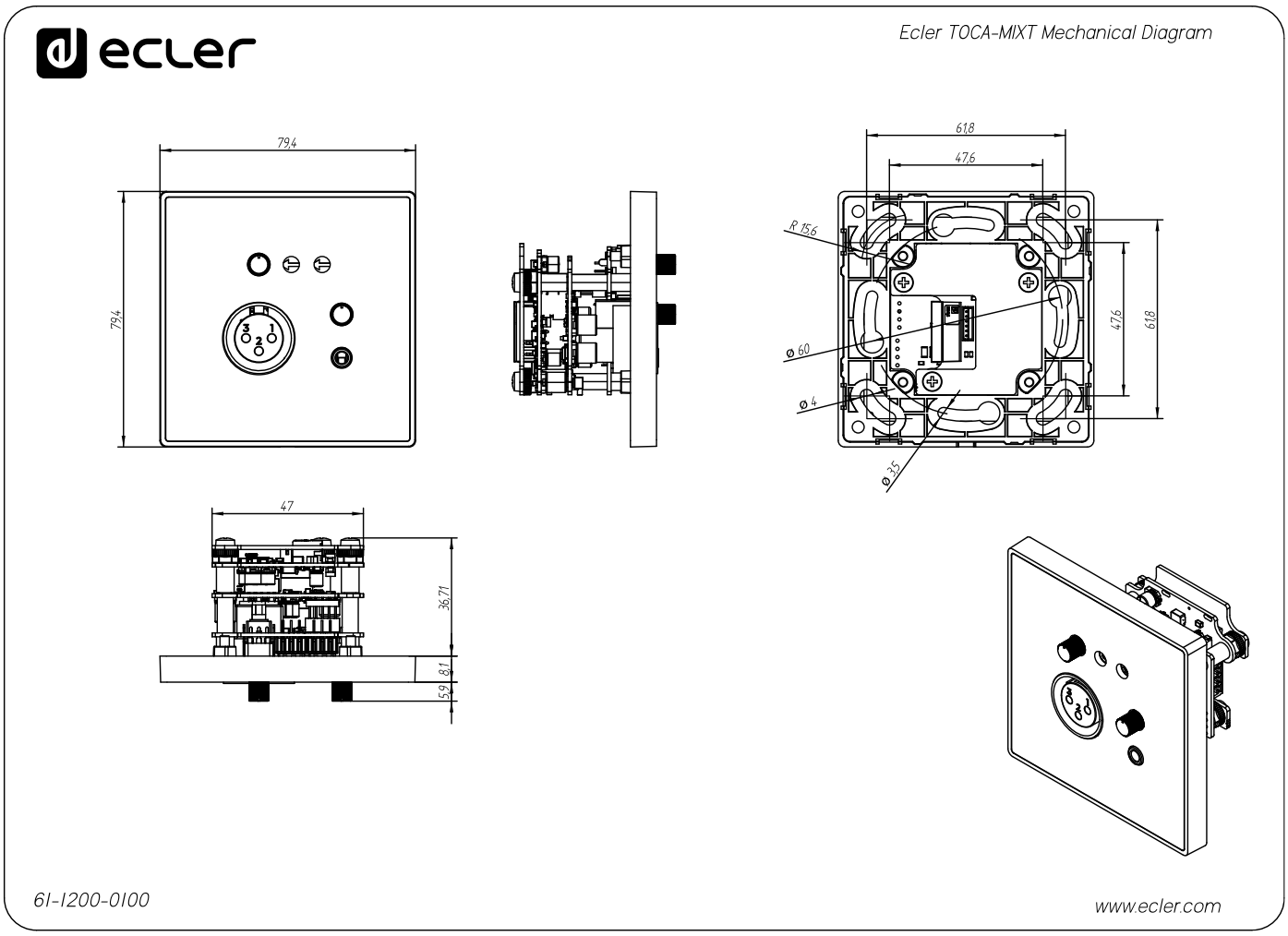

9.2.7 TOCA-CTRL1

Todas las **medidas en mm**.

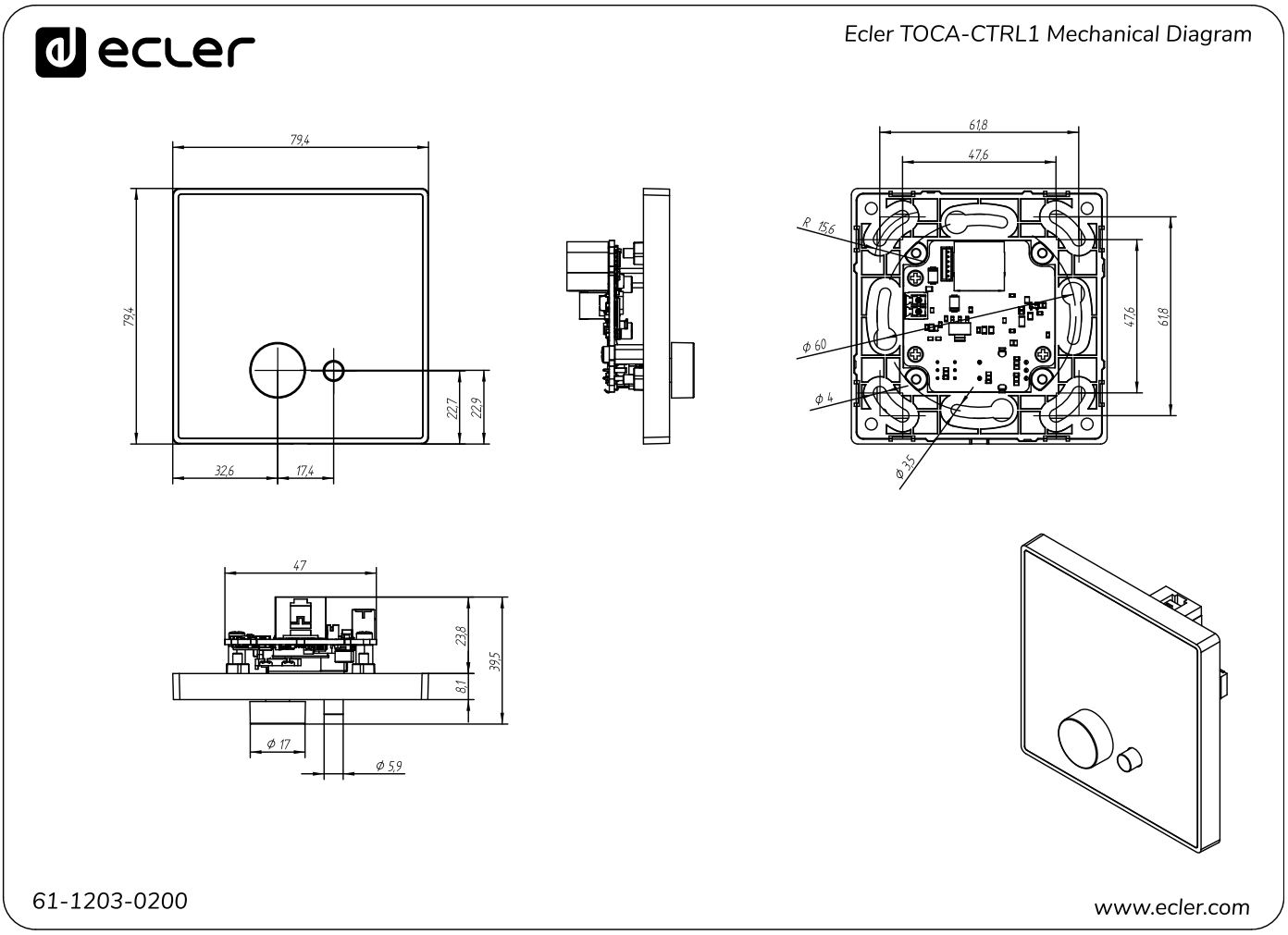

Motors, 166-168
08038 – Barcelona - Spain
www.ecler.com

Todas las características del producto están sujetas a variación debido a las tolerancias de producción.
NEEC AUDIO BARCELONA S.L. se reserva el derecho de realizar cambios o mejoras en el diseño o fabricación que puedan afectar las especificaciones de este producto.
Para consultas técnicas diríjase a su proveedor, distribuidor o complete el formulario de contacto en nuestro sitio web, en **Soporte / Consulta técnica.**