TOCA-Reihe

WAND- UND DESKTOP-BEDIENFELD

Fernbedienungselement zur Wandmontage

BEDIENUNGSANLEITUNG

INHALTSVERZEICHNIS

1. VORSICHTSMASSNAHMEN 4

1.1 Wichtige Vorbemerkung 4

1.2 Wichtige Sicherheitshinweise 5

1.3 Reinigung 5

2. GARANTIE und UMWELT 6

3. LIEFERUMFANG 7

3.1 TOCA-VOL 7

3.2 TOCA-VOLSR 7

3.3 TOCA-40AT 7

3.4 TOCA-CXCBO 7

3.5 TOCA-CXJRCA 7

3.6 TOCA-MIXT 8

3.7 TOCA-CTRL1 8

4. BESCHREIBUNG UND MERKMALE 9

4.1 Die wichtigsten Merkmale 9

5. LAUTSTÄRKEREGLER / QUELLENAUSWAHL 10

5.1 TOCA-VOL 10

5.1.1 Die wichtigsten Merkmale 10

5.1.2 Installationsdiagramm 11

5.1.3 Anschlussdiagramm 12

5.2 TOCA-VOLSR 13

5.2.1 Die wichtigsten Merkmale 13

5.2.2 Installationsdiagramm 14

5.2.3 Anschlussdiagramm 15

6. FERNBEDIENUNGS-DÄMPFUNGSREGLER 16

6.1 TOCA-40AT 16

6.1.1 Die wichtigsten Merkmale 16

6.1.2 Installationsdiagramm 17

6.1.3 Anschlussdiagramm 18

7. REMOTE-ANSCHLÜSSE 19

7.1 TOCA-CXCBO 19

7.1.1 Die wichtigsten Merkmale 19

7.1.2 Installationsdiagramm 20

7.1.3 Anschlussdiagramm 21

7.2 TOCA-CXJRCA 22
7.2.1 Die wichtigsten Merkmale 22
7.2.2 Installationsdiagramm 23
7.2.3 Anschlussdiagramm 24
8. MISCHER / STEUERGERÄTE 25
8.1 TOCA-MIXT 25
8.1.1 Die wichtigsten Merkmale 25
8.1.2 Funktionsdiagramm 26
8.1.3 Installationsdiagramm 27
8.1.4 Anschlussdiagramm 28
8.1.5 Konfigurationsdiagramm 28
8.2 TOCA-CTRL1 29
8.2.1 Die wichtigsten Merkmale 29
8.2.2 Funktionen der Bedienfelder 30
8.2.3 Installation und Anschlussdiagramm 31
8.2.4 Richtlinien für Kabellängen und Anschluss einer externen Stromversorgung 32
8.2.5 Inbetriebnahme und Bedienung 33
9. TECHNISCHE DATEN 37
9.1 Technische Spezifizierungen 37
9.1.1 TOCA-VOL 37
9.1.2 TOCA-VOLSR 38
9.1.3 TOCA-40AT 39
9.1.4 TOCA-CXCBO 40
9.1.5 TOCA-CXJRCA 41
9.1.6 TOCA-MIXT 42
9.1.7 TOCA-CTRL1 43
9.2 Mechanisches Diagramm 44
9.2.1 TOCA-VOL 44
9.2.2 TOCA-VOLSR 45
9.2.3 TOCA-40AT 46
9.2.4 TOCA-CXCBO 47
9.2.5 TOCA-CXJRCA 48
9.2.6 TOCA-MIXT 49
9.2.7 TOCA-CTRL1 50

1. VORSICHTSMASSNAHMEN

1.1 Wichtige Vorbemerkung

WARNING: SHOCK HAZARD - DO NOT OPEN

AVIS: RISQUE DE CHOC ÉLECTRIQUE - NE PAS OUVRIR

Das Blitzsymbol mit Pfeil innerhalb eines gleichseitigen Dreiecks soll den Benutzer vor nicht isolierter, gefährlicher Spannung innerhalb des Produktgehäuses warnen, die hoch genug ist, um einem Menschen einen elektrischen Schlag zu versetzen.

Das Ausrufezeichen im gleichseitigen Dreieck soll den Benutzer darauf hinweisen, dass er in den mitgelieferten Unterlagen wichtige Hinweise zur Bedienung und Wartung findet.

WARNUNG (falls zutreffend): Bei den mit dem Symbol ⚡ gekennzeichneten Anschlüssen kann Stromschlaggefahr bestehen. Die externe Verdrahtung, die an die Klemmen angeschlossen wird, muss von qualifiziertem Personal oder mit vorkonfektionierten Kabeln vorgenommen werden.

WARNUNG: Wegen Feuer- und Stromschlaggefahr muss das Gerät immer vor Nässe und Feuchtigkeit geschützt werden.

ACHTUNG: Geräte der Sicherheitsklasse I dürfen nur an Netzsteckdosen mit geerdetem Schutzleiter angeschlossen werden.

ACHTUNG: Ecler-Produkte haben eine lange Lebensdauer von mehr als 10 Jahren. Dieses Produkt darf unter keinen Umständen als unsortierter Siedlungsabfall entsorgt werden. Entsorgen Sie es bitte beim nächstgelegenen Abfallverwertungszentrum für Elektro- und Elektronikmüll.

1.2 Wichtige Sicherheitshinweise

1. Lesen Sie diese Anleitung durch.
2. Bewahren Sie diese Anleitung gut auf.
3. Beachten Sie alle Warnhinweise.
4. Befolgen Sie alle Anweisungen.
5. Benutzen Sie das Gerät nicht in der Nähe von Wasser.
6. Reinigen Sie es nur mit einem trocknen Tuch.
7. Achten Sie darauf, dass alle Lüftungsöffnungen frei bleiben. Installieren Sie das Gerät nach den Anweisungen des Herstellers.
8. Stellen Sie das Gerät nicht in der Nähe von Wärmequellen wie Heizkörpern, Öfen oder sonstigen Geräten, die Wärme erzeugen, auf (einschließlich Verstärkern).
9. Machen Sie niemals die Schutzfunktion eines gepolten oder geerdeten Steckers unwirksam. Ein gepolter Stecker hat zwei Stifte unterschiedlicher Breite. Ein geerdeter Stecker hat zwei Stifte und einen dritten Erdungsstift. Dieser dritte Stift dient Ihrer Sicherheit. Sollte der mitgelieferte Stecker nicht in Ihre Steckdose passen, so lassen Sie diese bitte durch einen qualifizierten Elektriker austauschen.
10. Sorgen Sie dafür, dass das Netzkabel nicht gequetscht, verdreht oder betreten werden kann, vor allem im Bereich der Stecker, der Anschlussbuchsen und an der Stelle, an der das Kabel aus dem Gerät austritt.
11. Verwenden Sie nur die vom Hersteller angegebenen Zusatzgeräte/Zubehörteile.
12. Trennen Sie das Gerät vom Netz bei Gewitter oder wenn es über einen längeren Zeitraum nicht verwendet werden soll.
13. Lassen Sie Servicearbeiten nur vom qualifizierten Kundendienst durchführen. Servicearbeiten sind notwendig, wenn das Gerät in irgendeiner Weise beschädigt wurde, z. B. bei Schäden am Netzkabel oder -stecker, wenn Flüssigkeiten oder Fremdkörper ins Geräteinnere gelangt sind, wenn das Gerät Regen oder Feuchtigkeit ausgesetzt war, wenn es nicht ordnungsgemäß funktioniert oder wenn es heruntergefallen ist.
14. Trennung von der Stromversorgung: Durch Ausschalten des Geräts am POWER-Schalter werden alle Funktionen und Leuchtanzeigen des Geräts unterbrochen. Um jedoch das Gerät vollständig vom Stromnetz zu trennen, muss das Netzkabel aus der Netzanschlussbuchse gezogen werden. Diese muss daher immer leicht zugänglich sein.
15. Das Gerät wird über ein Netzkabel an eine geerdete Steckdose angeschlossen.
16. Die Kenndaten befinden sich auf der Oberseite/Rückseite des Geräts.
17. Schützen Sie das Gerät vor Tropf- oder Spritzwasser und stellen Sie keine mit Flüssigkeiten gefüllten Gefäße (z.B. Blumenvasen) darauf ab.

1.3 Reinigung

Reinigen Sie das Gerät immer nur mit einem weichen, trockenen oder mit Wasser und neutraler Flüssigseife leicht angefeuchteten Tuch. Achten Sie darauf, dass keine Flüssigkeit durch eventuelle Öffnungen ins Geräteinnere gelangt. Verzichten Sie bei der Reinigung auf die Anwendung von Alkohol, Benzin, Lösungs- oder Scheuermitteln.

NEEC AUDIO BARCELONA, S.L. übernimmt keine Haftung für Schäden, die Personen, Tieren oder Gegenständen durch die Nichtbeachtung der obigen Warnhinweise entstehen können.

2. GARANTIE und UMWELT

Wir danken Ihnen für das Vertrauen, das Sie mit der Wahl unseres Ecler-Modells TOCA-Reihe in uns gesetzt haben.

Um eine optimale Betriebsfähigkeit und Leistung zu erzielen, ist es **SEHR WICHTIG, dass Sie vor dem Anschluss des Geräts die in dieser Anleitung enthaltenen Hinweise** aufmerksam durchlesen und berücksichtigen.

Für ein optimales Funktionieren des Geräts **empfehlen wir Ihnen, die Instandhaltung ausschließlich von unseren autorisierten technischen Servicepartnern durchführen zu lassen.**

Für alle ECLER-Produkte gilt eine Garantie. Die Gültigkeitsdauer und die Bedingungen finden Sie unter www.ecler.com oder auf der dem Gerät beiliegenden Garantiekarte.

Ecler engagiert sich für den Umweltschutz und die Reduzierung des CO_2-Ausstoßes. Die Verwendung von recyclebaren Materialien und nicht verschmutzenden Bauteilen steht ebenfalls an höchster Stelle unseres Umweltengagements.

Ecler hat die Umweltauswirkungen aller an der Herstellung dieses Produkts beteiligten Prozesse, einschließlich der Verpackung, bewertet und analysiert und diese gemildert, reduziert und/oder kompensiert.

3. LIEFERUMFANG

3.1 TOCA-VOL

- 1 TOCA-VOL Wandbedienfeld.
- 1 Einbaurahmen der TOCA-Serie.
- 1 Frontabdeckung für TOCA-VOL.
- 1 Euroblock-Steckverbinder.
- 1 Kurzanleitung.
- 1 Garantieschein.

3.2 TOCA-VOLSR

- 1 TOCA-VOLSR Wandbedienfeld.
- 1 Einbaurahmen der TOCA-Serie.
- 1 Frontabdeckung für TOCA-VOLSR.
- 2 Euroblock-Steckverbinder.
- 1 Kurzanleitung.
- 1 Garantieschein.

3.3 TOCA-40AT

- 1 TOCA-40AT Wandbedienfeld.
- 1 Einbaurahmen der TOCA-Serie.
- 1 Frontabdeckung für TOCA-40AT.
- 1 Kurzanleitung.
- 1 Garantieschein.

3.4 TOCA-CXCBO

- 1 TOCA-CXCBO Wandbedienfeld.
- 1 Einbaurahmen der TOCA-Serie.
- 1 Frontabdeckung für TOCA-CXCBO.
- 1 Euroblock-Steckverbinder.
- 1 Kurzanleitung.
- 1 Garantieschein.

3.5 TOCA-CXJRCA

- 1 TOCA-CXJRCA Wandbedienfeld.
- 1 Einbaurahmen der TOCA-Serie.
- 1 Frontabdeckung für TOCA-CXJRCA.
- 2 Euroblock-Steckverbinder.
- 1 Kurzanleitung.
- 1 Garantieschein.

3.6 TOCA-MIXT

- 1 TOCA-MIXT Wandbedienfeld.
- 1 Einbaurahmen der TOCA-Serie.
- 1 Frontabdeckung für TOCA-MIXT.
- 1 Euroblock-Steckverbinder.
- 1 TOCA-CTRL1 Verbindungskabel.
- 1 Kurzanleitung.
- 1 Garantieschein.

3.7 TOCA-CTRL1

- 1 TOCA-CTRL1 Wandbedienfeld.
- 1 Einbaurahmen der TOCA-Serie.
- 1 Frontabdeckung für TOCA-CTRL1.
- 1 Dreh-Encoder-Knopf.
- 1 Anschlussklemme (Terminalblock).
- 1 Kurzanleitung.
- 1 Garantieschein.

4. BESCHREIBUNG UND MERKMALE

Die TOCA-Serie ist Eclers neue Generation von Remote-Wandbedienfeldern für Audiosysteme und wurde entwickelt, um die WPa-Serie zu ersetzen. Mit einem modernen, eleganten und dezenten Design bieten die TOCA-Panels eine intuitive Bedienung und eine einfache Installation Damit erfüllen sie die Anforderungen von Installateuren ebenso wie von Endanwendern.

Zu den wichtigsten Verbesserungen zählen eine überarbeitete Elektronik, die Kompatibilität mit Standard-Elektro-Unterputzdosen, die Verfügbarkeit in schwarzen und weißen Ausführungen sowie eine hochwertige Acryloberfläche. Die TOCA-Panels sind auf Zuverlässigkeit und einfache Bedienung ausgelegt und stellen die ideale Lösung für professionelle Audio-Umgebungen dar, in denen Design, Funktionalität und Installationsflexibilität entscheidend sind.

4.1 Die wichtigsten Merkmale

- Kompatibel mit Standard-Unterputzdosen.
- Hochwertige Acryloberfläche.
- Erhältlich in Weiß (RAL 9003) und in Schwarz (RAL 9005).
- Kompatibel mit dem optionalen Doppelrahmen TOCA-2FR für die nebeneinanderliegende Installation von zwei Geräten der TOCA-Serie. Erhältlich in Schwarz und Weiß.
- Kompatibel mit dem optionalen TOCA-USFR-Einfachrahmen-Adapterkit für die Installation in US-Standard-Unterputzdosen. Erhältlich in Schwarz und Weiß.
- Die oben genannten Merkmale sind allen Modellen gemeinsam. Weitere modellspezifische Merkmale finden Sie im Abschnitt „Hauptmerkmale“ des jeweiligen Modells.

5. LAUTSTÄRKEREGLER / QUELLENAUSWAHL

5.1 TOCA-VOL

TOCA-VOL ist ein wandmontiertes Fernbedienfeld zur Lautstärkeregelung in professionellen Audiosystemen. Es ist mit allen Geräten kompatibel, die über einen 0–10-VDC und 0–12-VDC -Steuereingang verfügen.

5.1.1 Die wichtigsten Merkmale

- Konfiguration über DIP-Schalter.
- Kompatibel mit Standard-Unterputzdosen.
- Hochwertige Acryloberfläche.
- Erhältlich in Weiß (RAL 9003) und in Schwarz (RAL 9005).
- Kompatibel mit dem optionalen Doppelrahmen TOCA-2FR für die nebeneinanderliegende Installation von zwei Geräten der TOCA-Serie. Erhältlich in Schwarz und Weiß.
- Kompatibel mit dem optionalen TOCA-USFR-Einfachrahmen-Adapterkit für die Installation in US-Standard-Unterputzdosen. Erhältlich in Schwarz und Weiß.

Detaillierte Installations- und Anschlussanweisungen finden Sie auf den nächsten beiden Seiten.

5.1.2 Installationsdiagramm

1

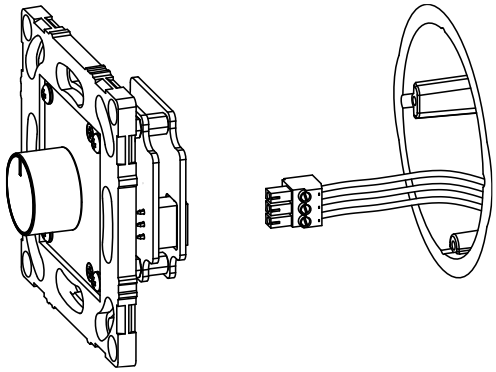

Schließen Sie die Leitungen an den mitgelieferten Euroblock-Steckverbinder an und stecken Sie den Steckverbinder anschließend in das Gerät ein. **Die korrekte Verdrahtung entnehmen Sie dem Abschnitt „Anschlussdiagramm“.**

2

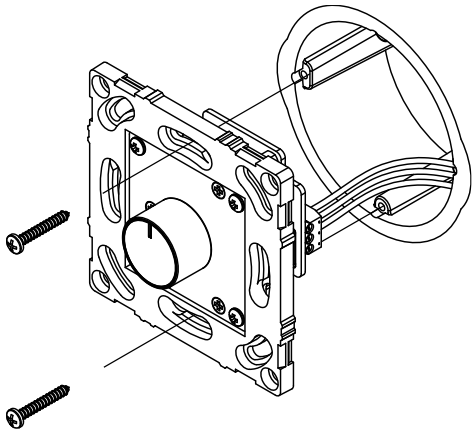

Befestigen Sie das Gerät mit geeigneten Schrauben an der Aufputz- oder Unterputzdose; Montagedosen und Schrauben sind nicht im Lieferumfang enthalten.

3

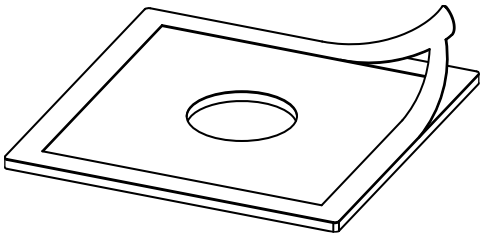

Entfernen Sie die selbstklebende Schutzfolie von der Abdeckung des vorderen Bedienfelds.

4

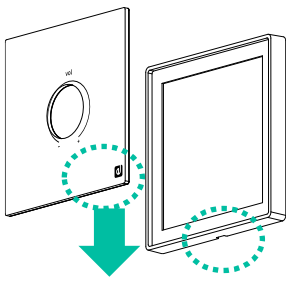

Bringen Sie die Abdeckung des vorderen Bedienfelds vorsichtig am Rahmen an und achten Sie darauf, dass sich die Aussparung im Rahmen an der Unterseite befindet, um ein späteres Entfernen bei Bedarf zu ermöglichen.

5

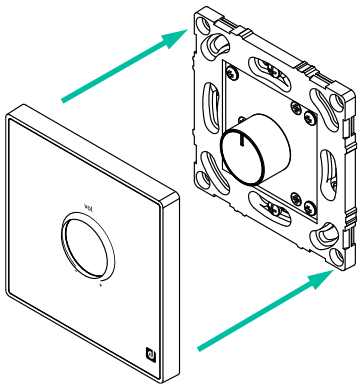

Setzen Sie anschließend Rahmen und Frontabdeckung gemeinsam auf das Gerät auf und drücken Sie sie, bis sie mit einem hörbaren Klicken einrasten.

6

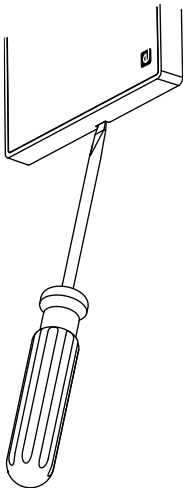

Zum Entfernen der Frontabdeckung nach der Installation führen Sie einen Schlitzschraubendreher in die an der Unterseite des Rahmens befindliche Aussparung ein und hebeln Sie diese vorsichtig nach außen, um die Abdeckung zu lösen.

5.1.3 Anschlussdiagramm

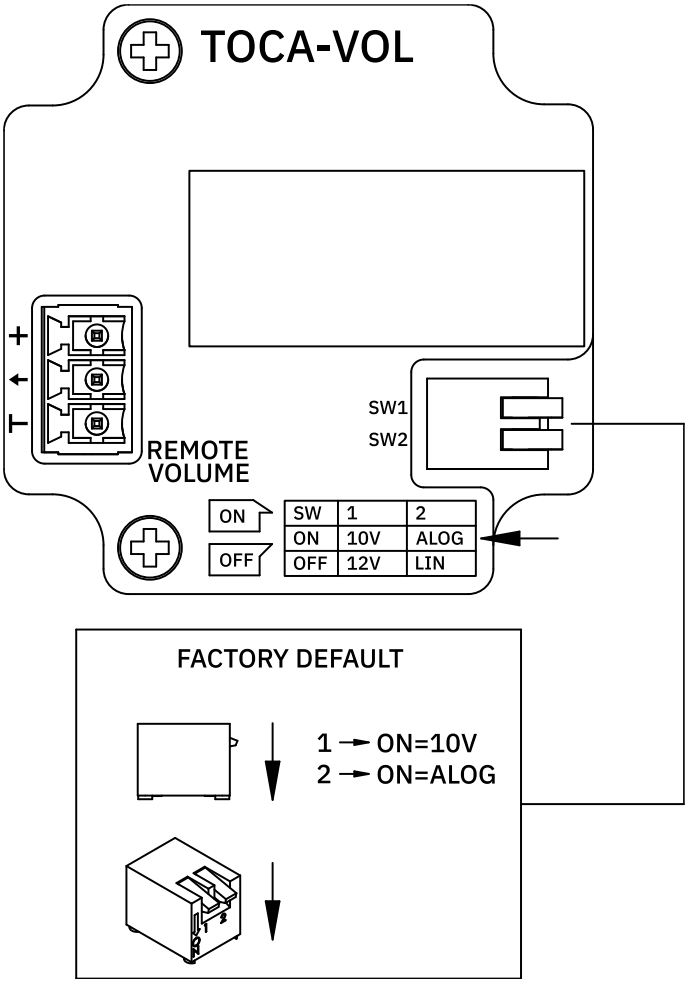

5.2 TOCA-VOLSR

TOCA-VOLSR ist ein wandmontiertes Fernbedienfeld zur Lautstärkeregelung sowie zur Auswahl von Quellen oder Presets. Es ist mit Geräten kompatibel, die über 0–10-VDC und 0–12-VDC -Steuersignale arbeiten.

5.2.1 Die wichtigsten Merkmale

- Ermöglicht Lautstärkeregelung sowie Quell- oder Voreinstellungsauswahl.
- Konfiguration über DIP-Schalter.
- Kompatibel mit Standard-Unterputzdosen.
- Hochwertige Acryloberfläche.
- Erhältlich in Weiß (RAL 9003) und in Schwarz (RAL 9005).
- Kompatibel mit dem optionalen Doppelrahmen TOCA-2FR für die nebeneinanderliegende Installation von zwei Geräten der TOCA-Serie. Erhältlich in Schwarz und Weiß.
- Kompatibel mit dem optionalen TOCA-USFR-Einfachrahmen-Adapterkit für die Installation in US-Standard-Unterputzdosen. Erhältlich in Schwarz und Weiß.

Detaillierte Installations- und Anschlussanweisungen finden Sie auf den nächsten beiden Seiten.

5.2.2 Installationsdiagramm

1

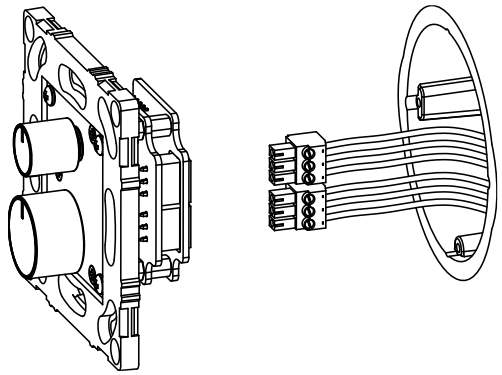

Schließen Sie die Leitungen an die 2 mitgelieferten Euroblock-Steckverbinder an und stecken Sie die Steckverbinder anschließend in das Gerät ein. **Die korrekte Verdrahtung entnehmen Sie dem Abschnitt „Anschlussdiagramm“.**

2

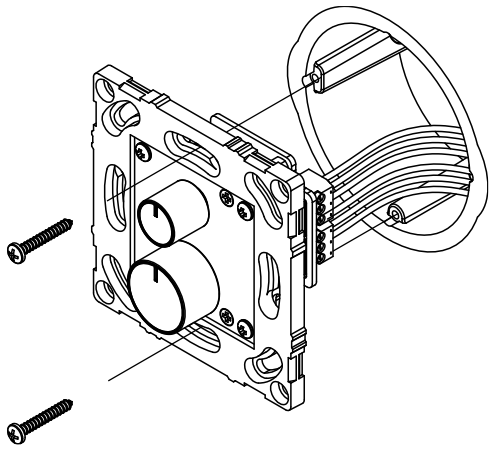

Befestigen Sie das Gerät mit geeigneten Schrauben an der Aufputz- oder Unterputzdose; Montagedosen und Schrauben sind nicht im Lieferumfang enthalten.

3

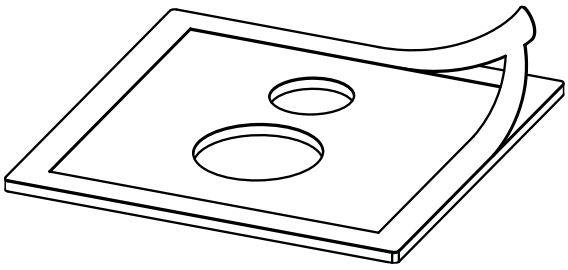

Entfernen Sie die selbstklebende Schutzfolie von der Abdeckung des vorderen Bedienfelds.

4

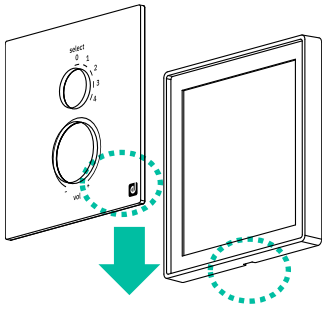

Bringen Sie die Abdeckung des vorderen Bedienfelds vorsichtig am Rahmen an und achten Sie darauf, dass sich die Aussparung im Rahmen an der Unterseite befindet, um ein späteres Entfernen bei Bedarf zu ermöglichen.

5

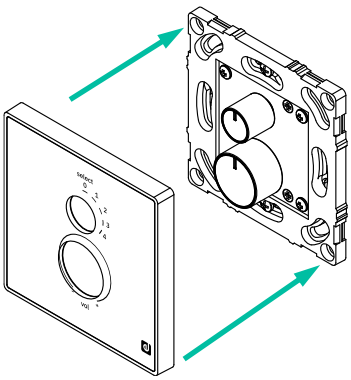

Setzen Sie anschließend Rahmen und Frontabdeckung gemeinsam auf das Gerät auf und drücken Sie sie, bis sie mit einem hörbaren Klicken einrasten.

6

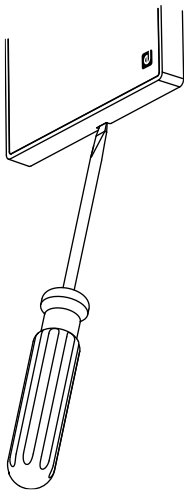

Zum Entfernen der Frontabdeckung nach der Installation führen Sie einen Schlitzschraubendreher in die an der Unterseite des Rahmens befindliche Aussparung ein und hebeln Sie diese vorsichtig nach außen, um die Abdeckung zu lösen.

5.2.3 Anschlussdiagramm

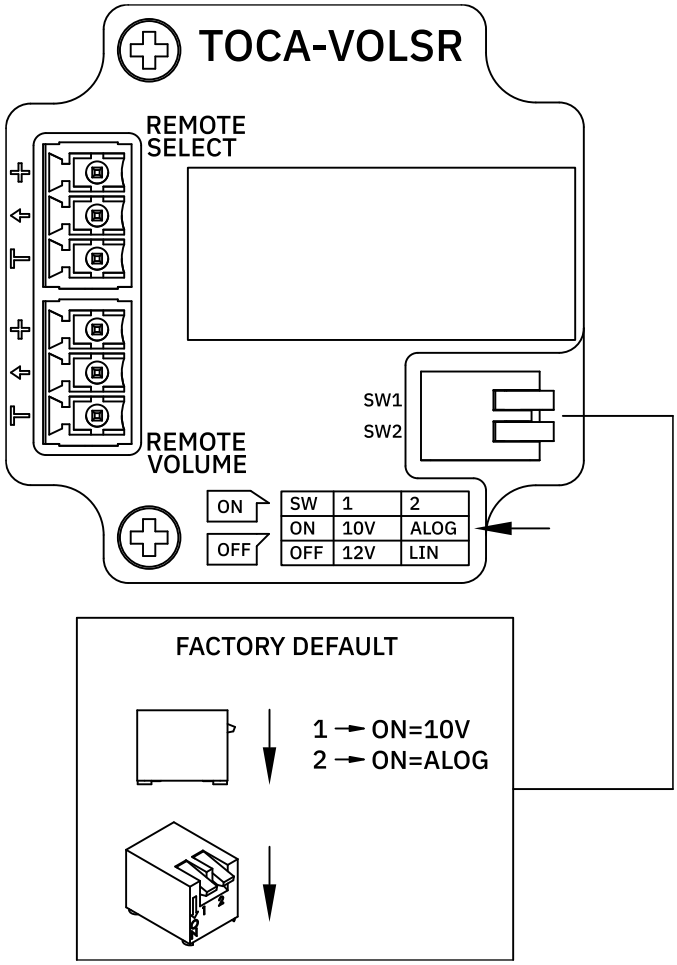

6. FERNBEDIENUNGS-DÄMPFUNGSREGLER

6.1 TOCA-40AT

TOCA-40AT ist ein Leitungsabschwächer für 70 / 100-V-Systeme mit integriertem Prioritätsrelais, das über ein 24-VDC-Signal aktiviert wird. Er bietet eine maximale Ausgangsleistung von 40 W und ist eine ideale Lösung für die Zonensteuerung in Sprachalarm- und Hintergrundbeschallungsanlagen.

6.1.1 Die wichtigsten Merkmale

- Integriertes 24-VDC-Prioritätsrelais.
- Kompatibel mit Standard-Unterputzdosen (nur tiefe Unterputzdosen).
- Hochwertige Acryloberfläche.
- Erhältlich in Weiß (RAL 9003) und in Schwarz (RAL 9005).
- Kompatibel mit dem optionalen Doppelrahmen TOCA-2FR für die nebeneinanderliegende Installation von zwei Geräten der TOCA-Serie. Erhältlich in Schwarz und Weiß.
- Kompatibel mit dem optionalen TOCA-USFR-Einfachrahmen-Adapterkit für die Installation in US-Standard-Unterputzdosen. Erhältlich in Schwarz und Weiß.

Detaillierte Installations- und Anschlussanweisungen finden Sie auf den nächsten beiden Seiten.

6.1.2 Installationsdiagramm

1

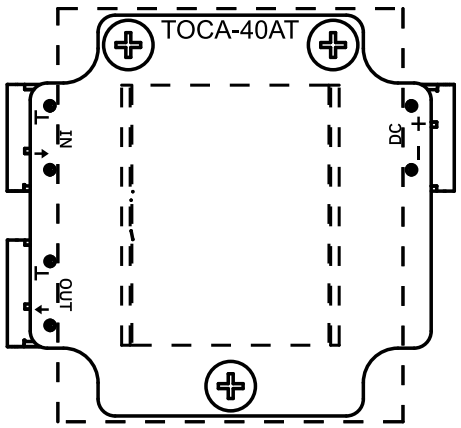

Prüfen Sie vor dem Anschließen der Leitungen das Verdrahtungsdiagramm auf der Unterseite des Geräts.

2

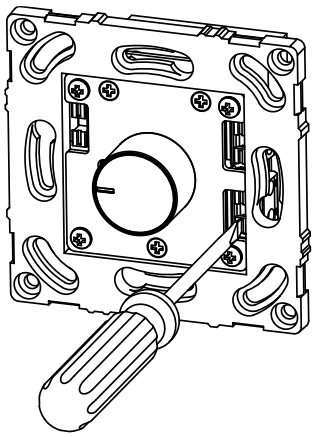

Drücken Sie die Entriegelungslaschen des Steckverbinders mit einem Schraubendreher und führen Sie die Leitungen ein.

3

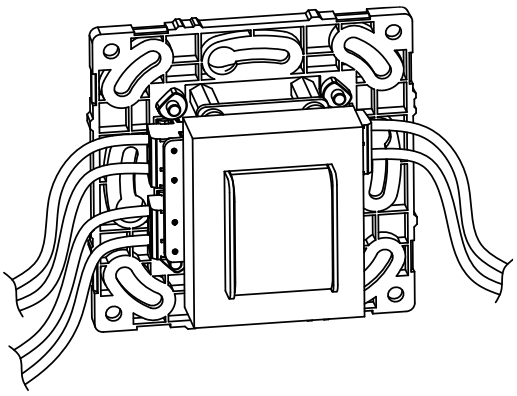

Schließen Sie die Leitungen an die im Gerät integrierten Euroblock-Steckverbinder an. **Die korrekte Verdrahtung entnehmen Sie dem Abschnitt „Anschlussdiagramm“.**

4

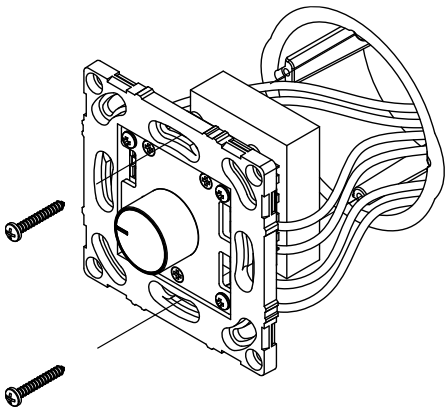

Befestigen Sie das Gerät mit geeigneten Schrauben an der Aufputz- oder Unterputzdose; Montagedosen und Schrauben sind nicht im Lieferumfang enthalten.

5

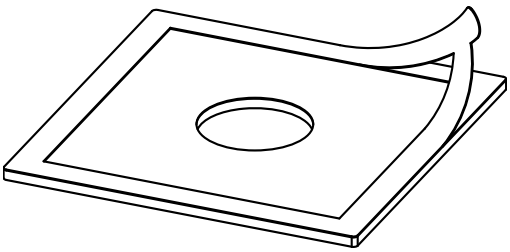

Entfernen Sie die selbstklebende Schutzfolie von der Abdeckung des vorderen Bedienfelds.

6

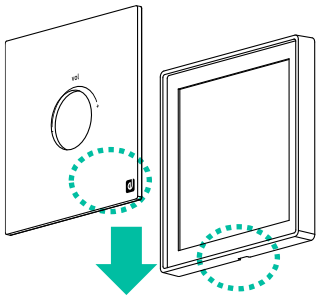

Bringen Sie die Abdeckung des vorderen Bedienfelds vorsichtig am Rahmen an und achten Sie darauf, dass sich die Aussparung im Rahmen an der Unterseite befindet, um ein späteres Entfernen bei Bedarf zu ermöglichen.

7

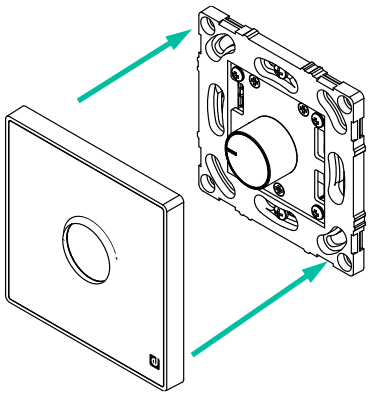

Setzen Sie anschließend Rahmen und Frontabdeckung gemeinsam auf das Gerät auf und drücken Sie sie, bis sie mit einem hörbaren Klicken einrasten.

8

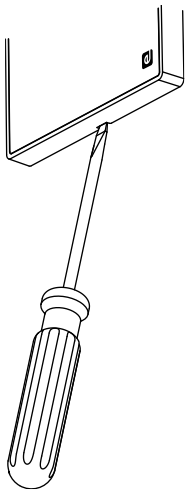

Zum Entfernen der Frontabdeckung nach der Installation führen Sie einen Schlitzschraubendreher in die an der Unterseite des Rahmens befindliche Aussparung ein und hebeln Sie diese vorsichtig nach außen, um die Abdeckung zu lösen.

6.1.3 Anschlussdiagramm

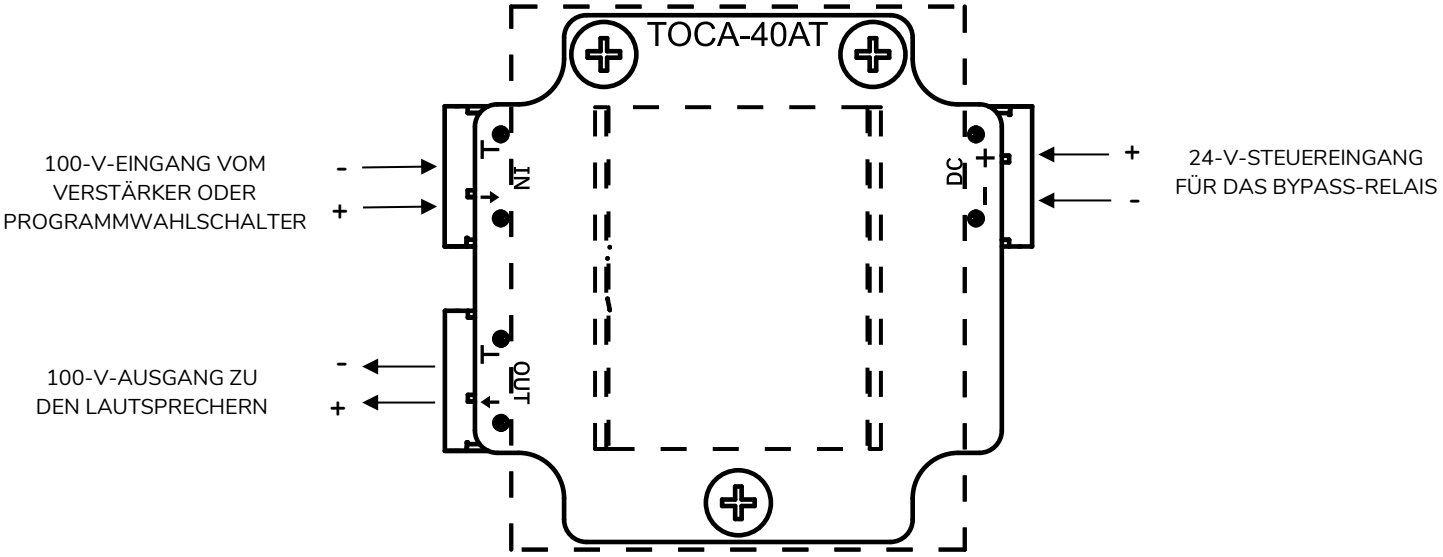

NO: 0VDC = Relais offen (inaktiver Bypass)

24VDC = Relais geschlossen (aktiver Bypass)

7. REMOTE-ANSCHLÜSSE

7.1 TOCA-CXCBO

TOCA-CXCBO ist ein wandmontiertes Audio-Anschlussfeld mit einem 3-poligen XLR-Combo-Steckverbinder (female) plus Stereo-Klinke auf der Frontseite.

Ausgestattet mit rückseitigen Schraubklemmenanschlüssen für eine einfache, zuverlässige und lötfreie Installation.

7.1.1 Die wichtigsten Merkmale

- 1 x 3-poliger XLR-Buchsenanschluss + Stereo-Klinkenbuchse (Kombianschluss).
- Kompatibel mit Standard-Unterputzdosen.
- Hochwertige Acryloberfläche.
- Erhältlich in Weiß (RAL 9003) und in Schwarz (RAL 9005).
- Kompatibel mit dem optionalen Doppelrahmen TOCA-2FR für die nebeneinanderliegende Installation von zwei Geräten der TOCA-Serie. Erhältlich in Schwarz und Weiß.
- Kompatibel mit dem optionalen TOCA-USFR-Einfachrahmen-Adapterkit für die Installation in US-Standard-Unterputzdosen. Erhältlich in Schwarz und Weiß.

Detaillierte Installations- und Anschlussanweisungen finden Sie auf den nächsten beiden Seiten.

7.1.2 Installationsdiagramm

1

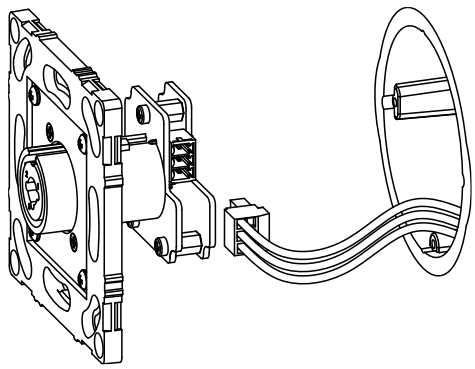

Schließen Sie die Leitungen an den mitgelieferten Euroblock-Steckverbinder an und stecken Sie den Steckverbinder anschließend in das Gerät ein. **Die korrekte Verdrahtung entnehmen Sie dem Abschnitt „Anschlussdiagramm“.**

2

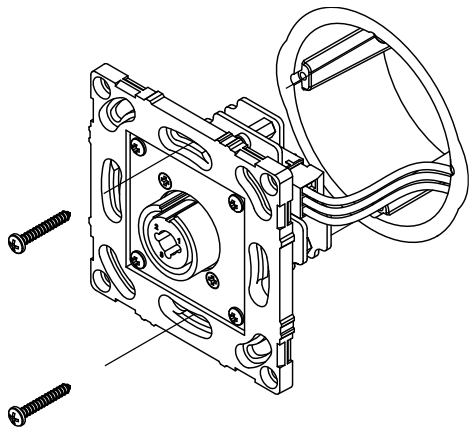

Befestigen Sie das Gerät mit geeigneten Schrauben an der Aufputz- oder Unterputzdose; Montagedosen und Schrauben sind nicht im Lieferumfang enthalten.

3

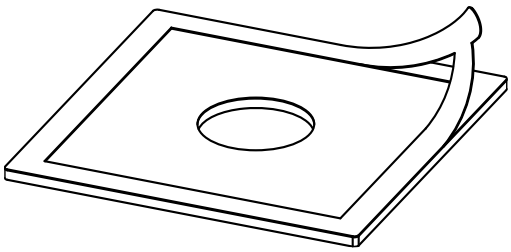

Entfernen Sie die selbstklebende Schutzfolie von der Abdeckung des vorderen Bedienfelds.

4

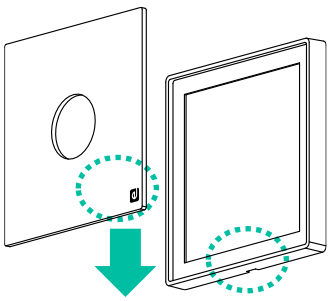

Bringen Sie die Abdeckung des vorderen Bedienfelds vorsichtig am Rahmen an und achten Sie darauf, dass sich die Aussparung im Rahmen an der Unterseite befindet, um ein späteres Entfernen bei Bedarf zu ermöglichen.

5

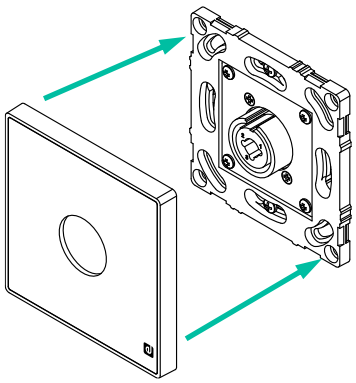

Setzen Sie anschließend Rahmen und Frontabdeckung gemeinsam auf das Gerät auf und drücken Sie sie, bis sie mit einem hörbaren Klicken einrasten.

6

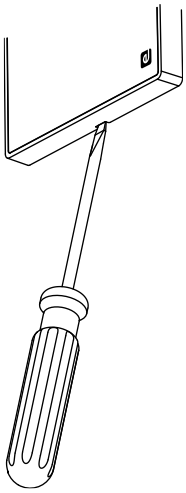

Zum Entfernen der Frontabdeckung nach der Installation führen Sie einen Schlitzschraubendreher in die an der Unterseite des Rahmens befindliche Aussparung ein und hebeln Sie diese vorsichtig nach außen, um die Abdeckung zu lösen.

7.1.3 Anschlussdiagramm

Anschlüsse der Combobuchse		
Pin 1	SLEEVE/GND	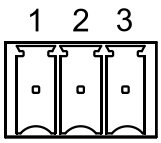
Pin 2	RING/COLD	
Pin 3	TIP/HOT	

7.2 TOCA-CXJRCA

TOCA-CXJRCA ist ein wandmontiertes Audio-Anschlussfeld mit einer Stereo-Mini-Klinkenbuchse und zwei RCA-Anschlüssen auf der Frontseite.

Ausgestattet mit rückseitigen Schraubklemmenanschlüssen für eine einfache, zuverlässige und lötfreie Installation.

7.2.1 Die wichtigsten Merkmale

- 1 Stereo-Miniklinkenanschluss 1/8" + 2 RCA-Anschlüsse an der Vorderseite.
- Kompatibel mit Standard-Unterputzdosen.
- Hochwertige Acryloberfläche.
- Erhältlich in Weiß (RAL 9003) und in Schwarz (RAL 9005).
- Kompatibel mit dem optionalen Doppelrahmen TOCA-2FR für die nebeneinanderliegende Installation von zwei Geräten der TOCA-Serie. Erhältlich in Schwarz und Weiß.
- Kompatibel mit dem optionalen TOCA-USFR-Einfachrahmen-Adapterkit für die Installation in US-Standard-Unterputzdosen. Erhältlich in Schwarz und Weiß.

Detaillierte Installations- und Anschlussanweisungen finden Sie auf den nächsten beiden Seiten.

7.2.2 Installationsdiagramm

1

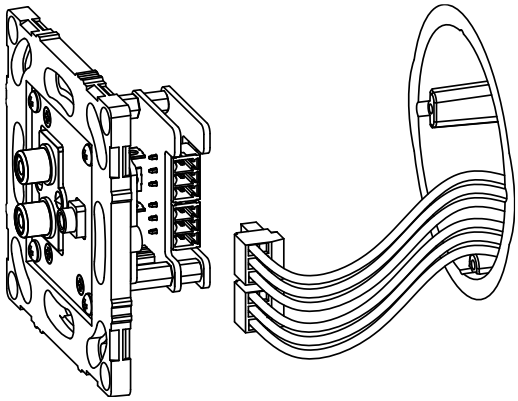

Schließen Sie die Leitungen an die 2 mitgelieferten Euroblock-Steckverbinder an und stecken Sie die Steckverbinder anschließend in das Gerät ein. **Die korrekte Verdrahtung entnehmen Sie dem Abschnitt „Anschlussdiagramm“.**

2

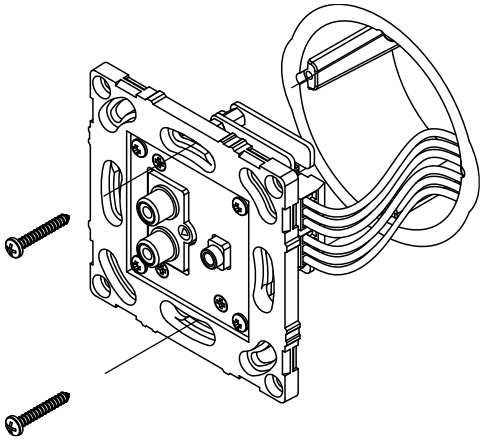

Befestigen Sie das Gerät mit geeigneten Schrauben an der Aufputz- oder Unterputzdose; Montagedosen und Schrauben sind nicht im Lieferumfang enthalten.

3

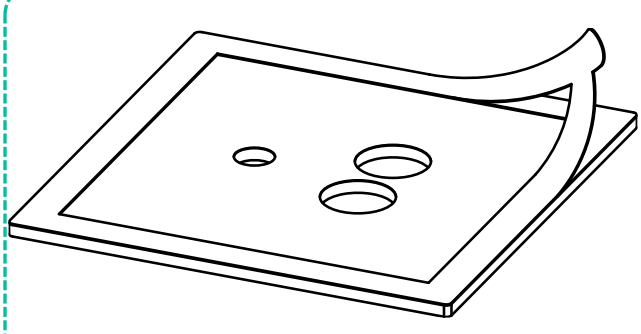

Entfernen Sie die selbstklebende Schutzfolie von der Abdeckung des vorderen Bedienfelds.

4

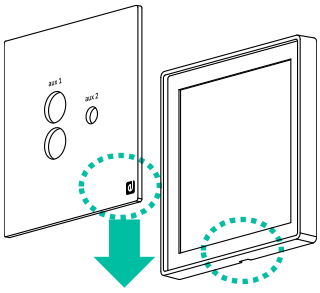

Bringen Sie die Abdeckung des vorderen Bedienfelds vorsichtig am Rahmen an und achten Sie darauf, dass sich die Aussparung im Rahmen an der Unterseite befindet, um ein späteres Entfernen bei Bedarf zu ermöglichen.

5

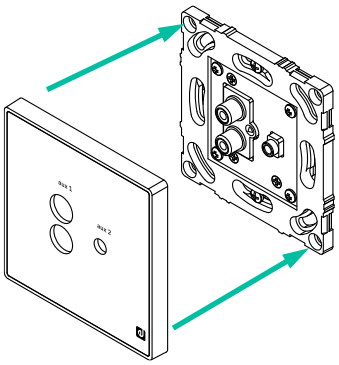

Setzen Sie anschließend Rahmen und Frontabdeckung gemeinsam auf das Gerät auf und drücken Sie sie, bis sie mit einem hörbaren Klicken einrasten.

6

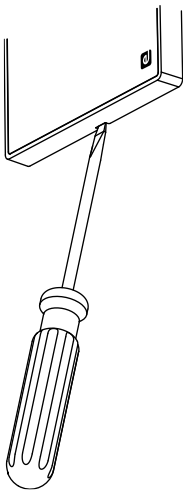

Zum Entfernen der Frontabdeckung nach der Installation führen Sie einen Schlitzschraubendreher in die an der Unterseite des Rahmens befindliche Aussparung ein und hebeln Sie diese vorsichtig nach außen, um die Abdeckung zu lösen.

7.2.3 Anschlussdiagramm

Terminal Block Diagram (mini-jack / AUX1)		
Pin 1	RING	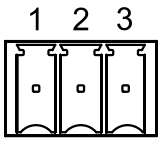
Pin 2	SLEEVE	
Pin 3	TIP	

Anschlussdiagramm (RCA / AUX2)		
Pin 1	RECHTER KANAL	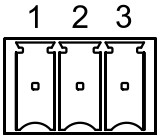
Pin 2	GND (Masse)	
Pin 3	LINKER KANAL	

8. MISCHER / STEUERGERÄTE

8.1 TOCA-MIXT

TOCA-MIXT ist ein wandmontiertes Bedienfeld für Anwendungen, bei denen eine einfache Mischungsverwaltung und lokale Steuerung von Audiosignalen erforderlich sind.

Der Mikrofoneingang ist mit einem 2-Band-Equalizer (Bass/Treble) ausgestattet und hat, wenn das Mikrofonsignal die vordefinierte Erkennungsschwelle übersteigt, Priorität über das Liniensignal.

8.1.1 Die wichtigsten Merkmale

- Unsymmetrischer Line-Eingang (1 x Miniklinke).
- Symmetrischer Mikrofoneingang mit EQ (Bass/Treble) und wählbarer Phantomspeisung.
- Separate Lautstärkeregler für MIC- und LINE-Eingänge.
- Talkover-Funktion verfügbar (MIC über LINE).
- Externe Stromversorgung erforderlich. Für einen ordnungsgemäßen Betrieb wird die Verwendung des Ecler-Netzteils WP24-PSU empfohlen. Das WP24-PSU kann bis zu zehn TOCA-MIXT-Einheiten versorgen (je nach Kabellänge und -querschnitt).
- Kann mit einer TOCA-CTRL1-Einheit kombiniert werden, um als entfernter Audioeingang für den HUB-Zonenmanager zu fungieren.
- Kompatibel mit Standard-Unterputzdosen.
- Hochwertige Acryloberfläche.
- Erhältlich in Weiß (RAL 9003) und in Schwarz (RAL 9005).
- Kompatibel mit dem optionalen Doppelrahmen TOCA-2FR für die nebeneinanderliegende Installation von zwei Geräten der TOCA-Serie. Erhältlich in Schwarz und Weiß.
- Kompatibel mit dem optionalen TOCA-USFR-Einfachrahmen-Adapterkit für die Installation in US-Standard-Unterputzdosen. Erhältlich in Schwarz und Weiß..

8.1.2 Funktionsdiagramm

1. Lautstärkeregelung des Mikrofoneingangs.
2. Tonkontrollen der Bässe (100Hz) und Höhen (10KHz) des Mikrofoneingangs (±10dB).
3. Lautstärkeregelung des Linieneingangs.
4. Miniklinken-Line-Eingang (asymmetrisches Signal)
   - Empfindlichkeit: -12dBV.
5. XLR-Anschluss des Mikrofoneingangs (symmetrisches Signal)
   - Empfindlichkeit: -20/-40dBV

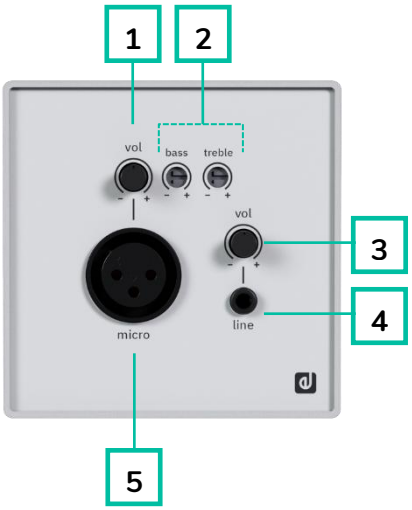

Die Eingänge für Linie und Mikrofon werden mit relativen Pegeln in Abhängigkeit von den jeweiligen Lautstärkereglern VOL abgemischt. Dieser Mix steht an den Ausgangsklemmen des Euroblockanschlusses des Geräts (symmetrisches Signal, 0dBV Linienpegel) zur Verfügung. Daneben kann das Mikrofonsignal von der Talkover-Funktion Gebrauch machen, um das Liniensignal automatisch zu dämpfen, sobald das Mikrofonsignal die Talkover-Erkennungsschwelle erreicht. Für detaillierte Anweisungen zur Aktivierung der Talkover-Funktion siehe das Kapitel „Konfigurationsdiagramm“.

Detaillierte Installations- und Anschlussanweisungen finden Sie auf den nächsten beiden Seiten.

8.1.3 Installationsdiagramm

1

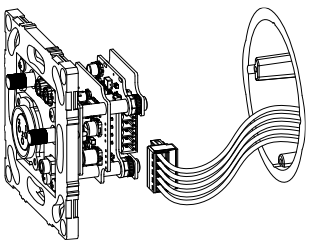

Schließen Sie die Leitungen an den mitgelieferten Euroblock-Steckverbinder an und stecken Sie den Steckverbinder anschließend in das Gerät ein. **Die korrekte Verdrahtung entnehmen Sie dem Abschnitt „Anschlussdiagramm“.**

oder

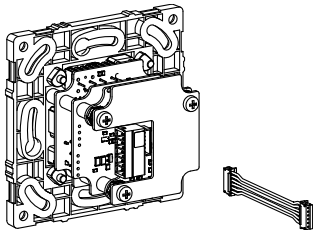

Wenn das Gerät zusammen mit einer TOCA-CTRL1-Einheit verwendet wird, verbinden Sie beide Geräte ausschließlich mit dem mitgelieferten TOCA-CTRL1-Verbindungskabel; der Euroblock-Steckverbinder wird in diesem Fall nicht benötigt.

2

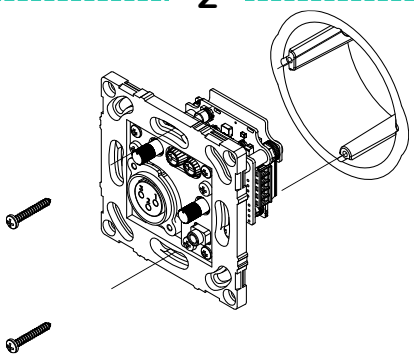

Befestigen Sie das Gerät mit geeigneten Schrauben an der Aufputz- oder Unterputzdose; Montagedosen und Schrauben sind nicht im Lieferumfang enthalten.

3

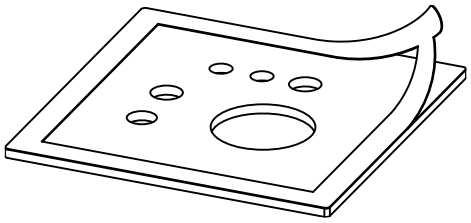

Entfernen Sie die selbstklebende Schutzfolie von der Abdeckung des vorderen Bedienfelds.

4

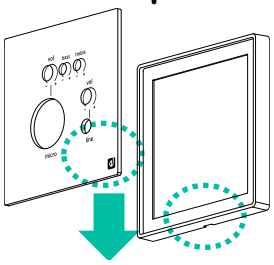

Bringen Sie die Abdeckung des vorderen Bedienfelds vorsichtig am Rahmen an und achten Sie darauf, dass sich die Aussparung im Rahmen an der Unterseite befindet, um ein späteres Entfernen bei Bedarf zu ermöglichen

5

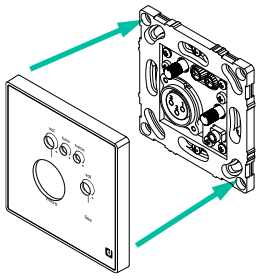

Setzen Sie anschließend Rahmen und Frontabdeckung gemeinsam auf das Gerät auf und drücken Sie sie, bis sie mit einem hörbaren Klicken einrasten.

6

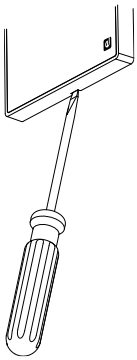

Zum Entfernen der Frontabdeckung nach der Installation führen Sie einen Schlitzschraubendreher in die an der Unterseite des Rahmens befindliche Aussparung ein und hebeln Sie diese vorsichtig nach außen, um die Abdeckung zu lösen.

8.1.4 Anschlussdiagramm

1. Externer Netzteileingang: +24 VDC.*
2. Externer Netzteileingang: 0 VDC (-).*
3. Symmetrischer Audioausgang: positiver Anschluss (+).
4. Symmetrischer Audioausgang: Masseanschluss.
5. Symmetrischer Audioausgang: negativer Anschluss (-).

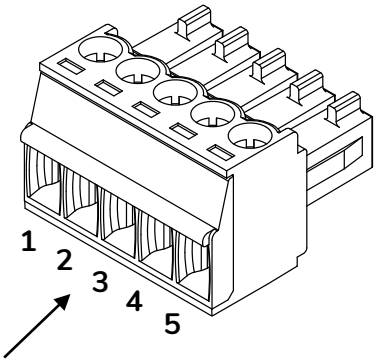

Kabeleinführungen

*** Der TOCA-MIXT benötigt ein externes 24-VDC-Netzteil (min. 40 mA), das an die Klemmen 4 und 5 angeschlossen wird. Die Verwendung des Ecler-Netzteils WP24-PSU wird empfohlen. Es kann bis zu zehn TOCA-MIXT-Geräte versorgen (in Abhängigkeit von Spannungsverlusten aufgrund der Längen und Querschnitte der verwendeten Kabel).**

Da der TOCA-MIXT keine elektromagnetische Abschirmung besitzt, wird dringend empfohlen, darauf zu achten, dass das Gerät nicht in der Nähe von Strahlungsquellen oder Hochspannungskabeln installiert wird.

Informationen zur Installation einer TOCA-MIXT-Einheit neben einem TOCA-CTRL1-Wandpaneel bei Oberflächen- oder Unterputzmontage finden Sie im TOCA-CTRL1 - Benutzerhandbuch.

8.1.5 Konfigurationsdiagramm

1. **Empfindlichkeitseinstellung MIC:** -20dBV (Standardposition). oder -40dBV.
2. **Talkover-Funktion:** ON / OFF (Standardposition).
   - Dämpfung des Talkover auf den Linieneingang: 30dB.
   - Haltezeit des Talkover: 3 Sekunden.
3. **Phantomspeisung für MICRO-Eingang:** ON / OFF (Standardposition).

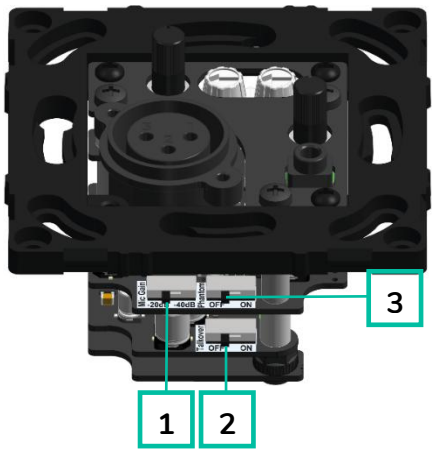

Trennen Sie das Gerät von der Stromversorgung, bevor Sie diesen Vorgang ausführen.

8.2 TOCA-CTRL1

TOCA-CTRL1 ist ein digitales Wand-Bedienpanel kompatibel mit der HUB Reihe und konfigurierbar über deren Web-Anwendung. Möglich ist die Konfiguration von Quellenauswahl, Lautstärkeregelung und Equalizing einer bestimmten Zone, jeweils mit allen oder einigen der zur Verfügung stehenden Funktionen.

8.2.1 Die wichtigsten Merkmale

- Digitales Bedienpanel kompatibel mit HUB Reihe.
- Lautstärkeregelung, Quellenauswahl und EQ (programmierbar).
- Kompatibel mit Bedientafeln der TOCA-Reihe mit Audioanschluss zum Senden von Audio- und Steuersignalen über ein einziges Kabel der Kategorie CAT5 oder höher.
- Kann mit einer TOCA-MIXT-Einheit kombiniert werden und als externer Audioeingang für die digitalen Zonenmanager der HUB Series dienen.
- Optionales externes Netzteil (24 VDC). Kompatibel mit dem Ecler-Netzteil WP24-PSU.
- Kompatibel mit Standard-Unterputzdosen.
- Hochwertige Acryloberfläche.
- Erhältlich in Weiß (RAL 9003) und in Schwarz (RAL 9005).
- Kompatibel mit dem optionalen Doppelrahmen TOCA-2FR für die nebeneinanderliegende Installation von zwei Geräten der TOCA-Serie. Erhältlich in Schwarz und Weiß.
- Kompatibel mit dem optionalen TOCA-USFR-Einfachrahmen-Adapterkit für die Installation in US-Standard-Unterputzdosen. Erhältlich in Schwarz und Weiß..

8.2.2 Funktionen der Bedienfelder

8.2.2.1 Vorderes Bedienfeld

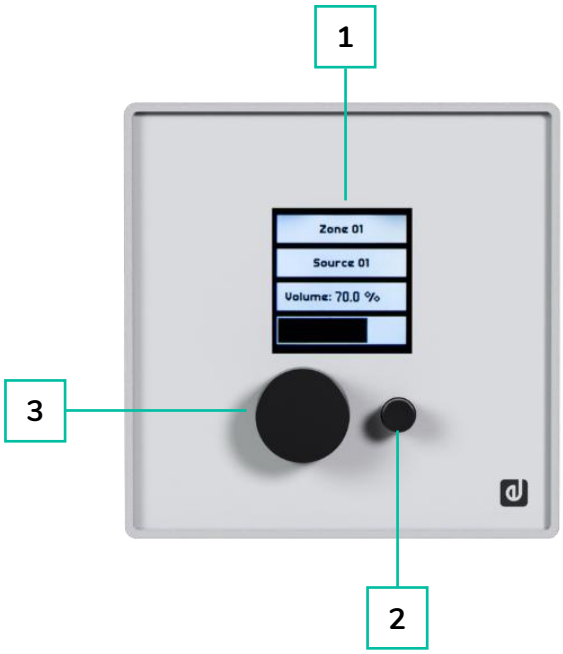

1. LCD-Bildschirm
2. Auswahltaste
3. Drehcodierer

8.2.2.2 Hinteres Bedienfeld

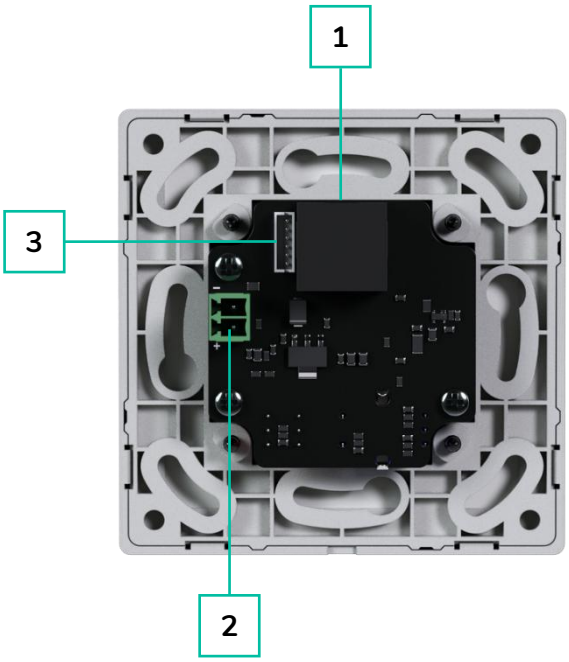

1. RJ-45-Anschluss
2. Externer stromversorgungsanschluss (24VDC)
3. Verbindungsstecker mit TOCA-MIXT.

8.2.3 Installation und Anschlussdiagramm

1

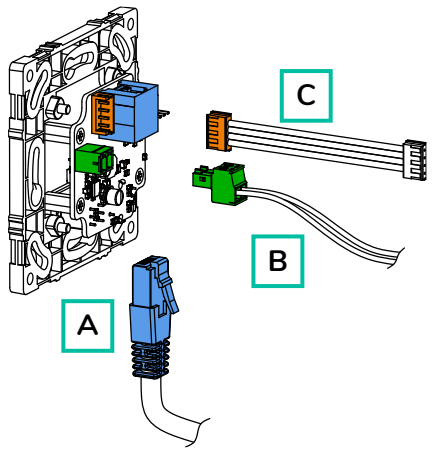

A. Stecken Sie einen RJ45-Stecker (nicht im Lieferumfang enthalten) in das Gerät ein. Diese Verbindung ist immer erforderlich.

B. Falls die Kabellänge eine externe Stromversorgung erfordert, schließen Sie das Netzteil an den mitgelieferten Euroblock-Steckverbinder an und stecken Sie diesen anschließend in das Gerät ein. **Informationen zu den maximalen Kabellängen und zur Verdrahtung des Netzteils finden Sie im entsprechenden Abschnitt.**

C. Wird das Gerät zusammen mit einer TOCA-MIXT-Einheit verwendet, verbinden Sie beide Geräte mit dem mitgelieferten TOCA-MIXT-Verbindungskabel. In dieser Konfiguration ist Anschluss A immer erforderlich; Anschluss B ist abhängig von der Kabellänge erforderlich.

2

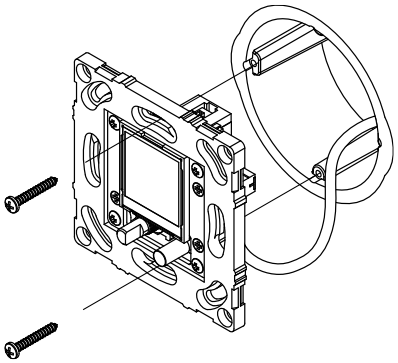

Befestigen Sie das Gerät mit geeigneten Schrauben an der Aufputz- oder Unterputzdose; Montagedosen und Schrauben sind nicht im Lieferumfang enthalten.

3

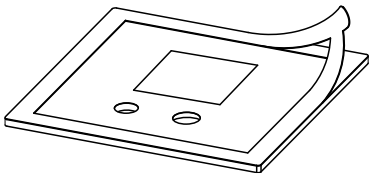

Entfernen Sie die selbstklebende Schutzfolie von der Abdeckung des vorderen Bedienfelds.

4

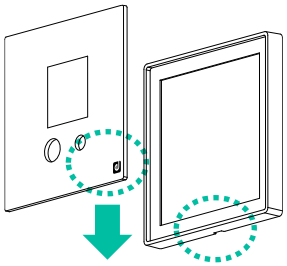

Bringen Sie die Abdeckung des vorderen Bedienfelds vorsichtig am Rahmen an und achten Sie darauf, dass sich die Aussparung im Rahmen an der Unterseite befindet, um ein späteres Entfernen bei Bedarf zu ermöglichen.

5

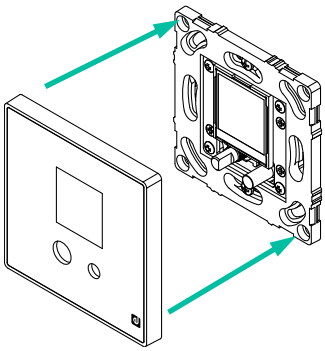

Setzen Sie anschließend Rahmen und Frontabdeckung gemeinsam auf das Gerät auf und drücken Sie sie, bis sie mit einem hörbaren Klicken einrasten.

6

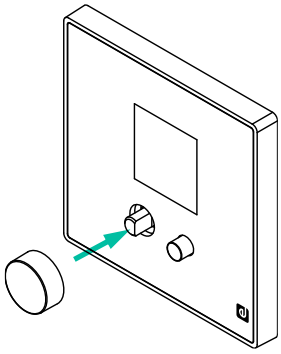

Montieren Sie den Dreh-Encoder-Knopf und stellen Sie sicher, dass er fest und korrekt sitzt.

7

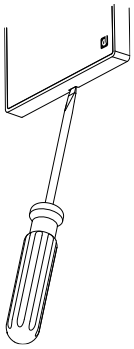

Zum Entfernen der Frontabdeckung nach der Installation führen Sie einen Schlitzschraubendreher in die an der Unterseite des Rahmens befindliche Aussparung ein und hebeln Sie diese vorsichtig nach außen, um die Abdeckung zu lösen.

8.2.4 Richtlinien für Kabellängen und Anschluss einer externen Stromversorgung

Was die maximal zulässigen Längen für Kabel der Kategorie CAT5 oder höher anbelangt, mit denen ein TOCA-CTRL1 an eine HUB angeschlossen wird, so werden diese durch den Querschnitt (AWG) des verwendeten Kabels bestimmt. Verwenden Sie die folgenden Angaben als Richtlinie:

	Kabeltyp AWG24 Maximale Länge	Kabeltyp AWG23 Maximale Länge	Kabeltyp AWG22 Maximale Länge
TOCA-CTRL1	270 Meter	340 Meter	425 Meter
TOCA-CTRL1 + TOCA-MIXT	85 Meter	105 Meter	130 Meter

Wenn die empfohlene Kabellänge überschritten wird, kann das TOCA-CTRL1 weiterhin funktionieren, jedoch kann unerwünschtes Rauschen dem Signal, das in das TOCA-MIXT gelangt, überlagert werden. Um dieses Problem zu beheben, schließen Sie eine externe 24VDC-Stromversorgung an das TOCA-CTRL1 an. Wir empfehlen das Netzteil Ecler WP24-PSU. Mit einem externen Netzteil und einem hochwertigen CAT5e-Kabel wurde ein zuverlässiger digitaler Datenaustausch zwischen der HUB-Einheit und dem TOCA-MCTRL erfolgreich bis zu 600 m getestet.

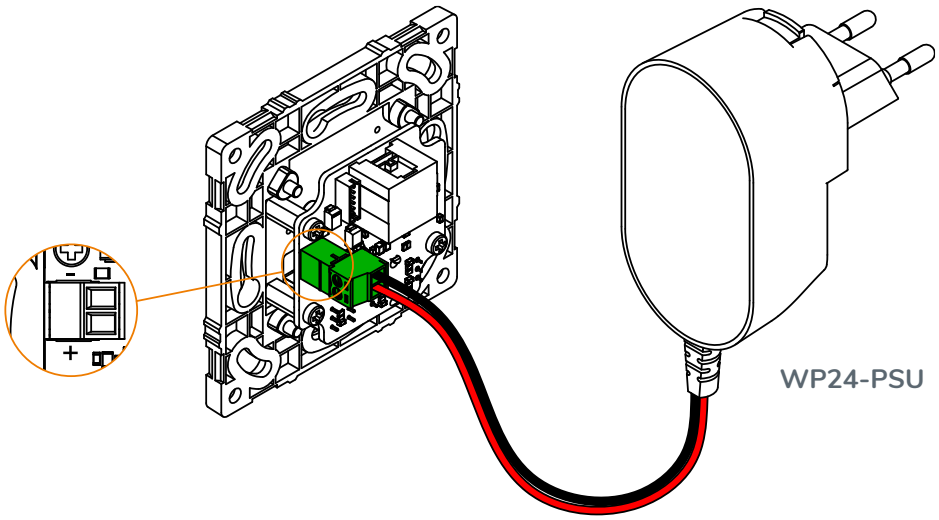

8.2.5 Inbetriebnahme und Bedienung

8.2.5.1 Bedienelemente

Das TOCA-CTRL1 verfügt über 2 Bedienelemente an der Vorderseite:

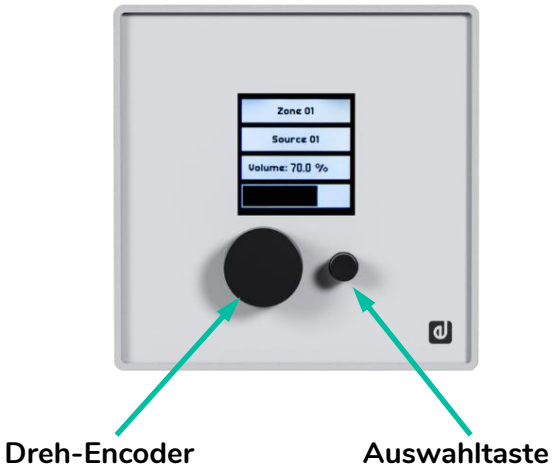

Auf dem Haupt-Bildschirm wird das Label oder die Zonenbezeichnung der Zone, auf die das Bedienelement wirkt, angezeigt, sowie die für diese Zone ausgewählte Quelle und die eingestellte Lautstärke.

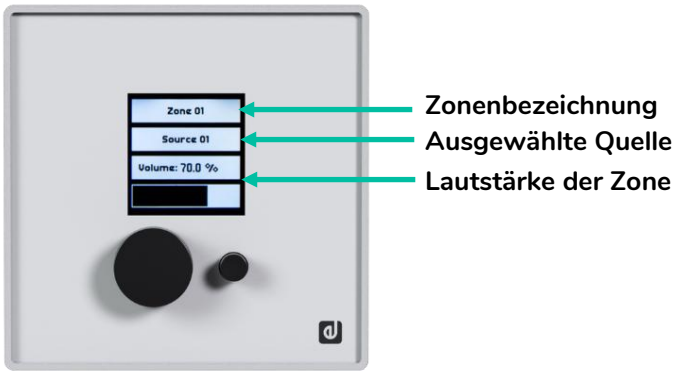

8.2.5.2 Navigation und Bedienung

- **Auswahltaste (kurzes Drücken):**
  - Mit der Auswahltaste können Sie zwischen Quellenauswahl- und Lautstärkeregelungsmodus umschalten. Die aktuell bearbeitbare Option wird mit weißem Hintergrund hervorgehoben. Wenn eine Option ausgewählt ist, wird der entsprechende Indikator (VOL oder SEL) eingerahmt und blinkt.

- **Dreh-Encoder:**
  - **Lautstärkeregelung (VOL):** Drehen Sie den Drehregler, um die Lautstärke für die ausgewählte Zone einzustellen. Änderungen werden sofort übernommen.

- **Stummschaltfunktion (MUTE):** Halten Sie den Drehregler 2 Sekunden lang gedrückt, um die Stummschaltung für die Zone zu aktivieren oder zu deaktivieren.
- **Quellenauswahl (SEL):** Drehen Sie den Drehregler, um durch die verfügbaren Quellen* zu blättern. Während des Blätterns werden keine Änderungen vorgenommen, bis eine Quelle ausgewählt wird. Der Name jeder Quelle blinkt beim Durchblättern. Drücken Sie den Drehregler, um die Auswahl zu bestätigen und anzuwenden. Wenn nach einigen Sekunden keine Auswahl getroffen wird, kehrt das System in den vorherigen Zustand zurück, ohne Änderungen zu übernehmen.

*** Die verfügbaren Quellen können über die HANGAR-Anwendung konfiguriert werden. Ausführliche Anweisungen und weitere Informationen finden Sie im Abschnitt zur HANGAR-Webanwendung im Benutzerhandbuch der HUB-Serie.**

8.2.5.3 Equalizer-Bildschirm

Der Equalizer-Bildschirm ermöglicht es dem Benutzer, die Klangregelung (Höhen, Mitten und Bässe) für die ausgewählte Zone anzupassen.

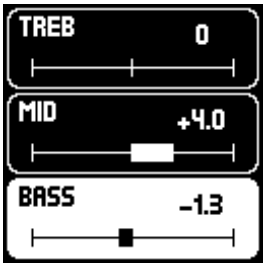

Einstellung der Höhen

Einstellung der Mitten

Einstellung der Bässe

- **So gelangen Sie zum Equalizer-Bildschirm:**
  - Halten Sie die Auswahltaste 2 Sekunden lang gedrückt.
- **Navigation und Anpassung der Klangregelung:**
  - Sobald Sie sich im Equalizer-Bildschirm befinden, können Sie mit der Auswahltaste (kurzer Druck) zwischen den verfügbaren Klangreglern wechseln: Höhen, Mitten und Bässe.
  - Stellen Sie den ausgewählten Klangregler durch Drehen des Dreh-Encoders auf den gewünschten Wert ein.
- **So verlassen Sie den Equalizer-Bildschirm:**
  - Um zum Hauptbildschirm zurückzukehren, halten Sie die Auswahltaste 2 Sekunden lang gedrückt.

Wenn für mehrere Sekunden keine Anpassungen vorgenommen werden, kehrt das System automatisch zum Hauptbildschirm zurück.

8.2.5.4 Information-Bildschirm

In diesem Abschnitt werden die Status- und Informationsmeldungen beschrieben, die das TOCA-CTRL1 während des Betriebs und bei Systemereignissen anzeigt.

- **Firmware-Update**
  - **Automatisches Firmware-Update:** Wenn eine TOCA-CTRL1-Einheit an ein HUB-Gerät angeschlossen wird, prüft sie automatisch auf Firmware-Updates. Falls ein Update erforderlich ist, wird der Vorgang automatisch und ohne manuelles Eingreifen durchgeführt. Während des Updates wird die Meldung „UPDATING FIRMWARE“ angezeigt, das Update ist in der Regel innerhalb weniger Sekunden abgeschlossen.
  - **Initialisierung der Paging-Station:** Beim Anschluss einer **eMPAGE-Paging-Station** an den PAGER-Port einer eingeschalteten HUB-Einheit ist es normal, dass alle angeschlossenen Paging-Stationen und TOCA-CTRL1-Controller neu gestartet werden. Dieser Vorgang dauert einige Sekunden, danach sind alle Geräte wieder voll funktionsfähig.

- **Gerätestatus-Anzeigen**
  - **INFORMATION:** Halten Sie beide Bedientasten für einige Sekunden gedrückt, um den Informationsbildschirm aufzurufen. Dieser zeigt den Namen oder das Label des TOCA-CTRL1 (dies kann sich vom Label im Hauptbildschirm unterscheiden, da es über die HANGAR-Webanwendung programmiert wird) sowie die aktuelle Firmware-Version an. Firmware-Updates werden beim Anschluss an ein HUB-Gerät automatisch verwaltet, um die Kompatibilität sicherzustellen. Manuelle Firmware-Updates sind nicht erforderlich.

  - **DISABLED:** Wird angezeigt, wenn das Gerät über die globale Aktivierungseinstellung in der HANGAR-Webanwendung deaktiviert wurde.

- **OFFLINE:** Wird angezeigt, wenn das Gerät nicht mit einer HUB-Einheit verbunden ist oder eine Verbindungsstörung vorliegt.

- **DISABLED CONTROL:** Wird angezeigt, wenn versucht wird, eine Steuerung (Lautstärke, Quellenauswahl oder Equalizer) zu verwenden, die für das TOCA-CTRL1-Panel deaktiviert ist.

- **PANEL LOCKED:** Wird angezeigt, wenn die temporäre Sperre für den Benutzer aktiviert ist. Um diese Sperre zu aktivieren oder zu deaktivieren, halten Sie sowohl die Auswahltaste als auch den Dreh-Encoder etwa 5 Sekunden lang gedrückt. Nach 2 Sekunden erscheint der Informationsbildschirm; halten Sie die Tasten weiterhin gedrückt, bis die Sperrmeldung angezeigt wird. Das Entsperren erfolgt auf die gleiche Weise.

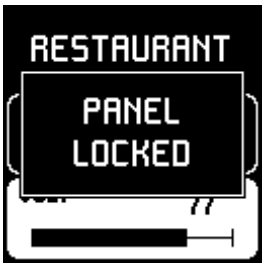

Diese versteckte Funktion ist nützlich, um das System vorübergehend vor unbefugter Bedienung zu schützen (z. B. bei Veranstaltungen, um zu verhindern, dass Teilnehmer den Klanginhalt oder die Lautstärke ändern).

- **PANIC ACTIVE:** Wird angezeigt, wenn die PANIC-Taste (Stummschaltung aller 16 Audioausgänge) aktiv ist. Diese Funktion ist über die HANGAR-Webanwendung zugänglich.

9. TECHNISCHE DATEN

9.1 Technische Spezifizierungen

9.1.1 TOCA-VOL

TOCA-VOL	
SYSTEM	
Number of output channels	1
MONITORING AND CONTROL	
Buttons	Volume
PHYSICAL	
Type	Wall panel Volume control
Format	Single Gang EU Format
Installation options	Surface, In - wall
Enclosure material	Acrylic front panel, plastic frame
Operating temperature	Min: 0°C / 32°F Max: 35°C / 95°F
Operating humidity	<85% HR
Storage temperature	Min: -10°C / 14°F Max: 50°C / 122°F
Storage humidity	<90% HR
Finished colour	White (RAL 9003) / Black (RAL9005)
Included accessories	1x Euroblock connector
Optional accessories	TOCA-2FR, TOCA-USFR
Dimensions (WxHxD)	79.4 x 79.4 x 21 mm / 3.13 x 3.13 x 0.83 in.
Weight	0.1 kg / 0.22 lb
Pieces per box	1
Shipping dimensions (WxHxD)	150 x 110 x 100 mm / 5.91 x 4.33 x 3.94 in.
Shipping weight	0.21 kg / 0.46 lb

9.1.2 TOCA-VOLSR

TOCA-VOLSR	
SYSTEM	
Number of output channels	2
MONITORING AND CONTROL	
Buttons	Volume, Selector
PHYSICAL	
Type	Wall panel Volume-Selection control
Format	Single Gang EU Format
Installation options	Surface, In - wall
Enclosure material	Acrylic front panel, plastic frame
Operating temperature	Min: 0°C / 32°F Max: 35°C / 95°F
Operating humidity	<85% HR
Storage temperature	Min: -10°C / 14°F Max: 50°C / 122°F
Storage humidity	<90% HR
Finished colour	White (RAL 9003) / Black (RAL9005)
Included accessories	2x Euroblock connector
Optional accessories	TOCA-2FR, TOCA-USFR
Dimensions (WxHxD)	79.4 x 79.4 x 21 mm / 3.13 x 3.13 x 0.83 in.
Weight	0.105 kg / 0.23 lb
Pieces per box	1
Shipping dimensions (WxHxD)	150 x 110 x 100 mm / 5.91 x 4.33 x 3.94 in.
Shipping weight	0.215 kg / 0.474 lb

9.1.3 TOCA-40AT

TOCA-40AT	
SYSTEM	
Number of output channels	1
Number of input channels	1
LINE INPUTS	
Input connection type	Push 2-pin, 70/100V line max 40W
LINE OUTPUTS	
Output connection type	Push 2-pin, 70/100V line
MONITORING AND CONTROL	
Buttons	Rotary atenuator, priority relay 24VDC
PHYSICAL	
Type	Wall panel HIZ Attenuattor
Format	Single Gang EU Format
Installation options	Surface, In - wall
Enclosure material	Acrylic front panel, plastic frame
Operating temperature	Min: 0°C / 32°F Max: 35°C / 95°F
Operating humidity	<85% HR
Storage temperature	Min: -10°C / 14°F Max: 50°C / 122°F
Storage humidity	<90% HR
Finished colour	White (RAL 9003) / Black (RAL9005)
Included accessories	-
Optional accessories	TOCA-2FR, TOCA-USFR
Dimensions (WxHxD)	79.4 x 79.4 x 43.1 mm / 3.13 x 3.13 x 1.70 in.
Weight	0.33 kg / 0.73 lb
Pieces per box	1
Shipping dimensions (WxHxD)	150 x 110 x 100 mm / 5.91 x 4.33 x 3.94 in.
Shipping weight	0.44 kg / 0.97 lb

9.1.4 TOCA-CXCBO

TOCA-CXCBO	
SYSTEM	
Number of output channels	1
Number of input channels	1
LINE INPUTS	
Input connection type	XLR female, 3-pin + stereo jack (combo connector)
LINE OUTPUTS	
Output connection type	Euroblock, 3-pin, mono balanced
PHYSICAL	
Type	Wall panel input connection
Format	Single Gang EU Format
Installation options	Surface, In - wall
Enclosure material	Acrylic front panel, plastic frame
Operating temperature	Min: 0°C / 32°F
	Max: 35°C / 95°F
Operating humidity	<85% HR
Storage temperature	Min: -10°C / 14°F
	Max: 50°C / 122°F
Storage humidity	<90% HR
Finished colour	White (RAL 9003) / Black (RAL9005)
Included accessories	1x Euroblock connector
Optional accessories	TOCA-2FR, TOCA-USFR
Dimensions (WxHxD)	79.4 x 79.4 x 33.2 mm / 3.13 x 3.13 x 1.31 in.
Weight	0.1 kg / 0.22 lb
Pieces per box	1
Shipping dimensions (WxHxD)	150 x 110 x 100 mm / 5.91 x 4.33 x 3.94 in.
Shipping weight	0.21 kg / 0.46 lb

9.1.5 TOCA-CXJRCA

TOCA-CXRJCA	
SYSTEM	
Number of output channels	2
Number of input channels	2
Line INPUTS	
Input connection type	2 x Euroblock, 3-pin, stereo unbalanced
Line OUTPUTS	
Output connection type	3.5mm Jack + 2 RCA
PHYSICAL	
Type	Wall panel Inputs
Format	Single Gang EU Format
Installation options	Surface, In - wall
Enclosure material	Acrylic front panel, plastic frame
Operating temperature	Min: 0°C / 32°F
	Max: 35°C / 95°F
Operating humidity	<85% HR
Storage temperature	Min: -10°C / 14°F
	Max: 50°C / 122°F
Storage humidity	<90% HR
Finished colour	White (RAL 9003) / Black (RAL9005)
Included accessories	2x Euroblock connector
Optional accessories	TOCA-2FR, TOCA-USFR
Dimensions (WxHxD)	79.4 x 79.4 x 28.8 mm / 3.13 x 3.13 x 1.13 in.
Weight	0.1 kg / 0.22 lb
Pieces per box	1
Shipping dimensions (WxHxD)	150 x 110 x 100 mm / 5.91 x 4.33 x 3.94 in.
Shipping weight	0.21 kg / 0.46 lb

9.1.6 TOCA-MIXT

TOCA-MIXT	
ANALOGUE AUDIO INPUT PORTS	
Number of input ports	1 x Stereo Unbalanced LINE 1 x Mono Balanced MICRO
Connection type	1 x 3.5 mm Jack Stereo 1 x XLR3-F
Input sensitivity	-10 dBV -20 or -40 dBV
Input impedance	10 kΩ > 1 kΩ
THD + Noise	LINE <0.005% MICRO <0.002% (-20dB), <0,01% (-40dB)
CMRR	MICRO >70 dB @ 1 kHz
Phantom power	48VDC/5mA Max (Default OFF)
ANALOGUE AUDIO OUTPUT PORTS	
Number of output ports	1 x Stereo Balanced HOUSE
Connection type	1 x Euroblock
Max output level	Electr.BAL 21dBV = 23dBu UNBAL 21dBV = 23dBu
DEVICE CONTROL	
Tone Control	2-way tone control BASS +10/-10dB TREBLE +10/-10dB
Tone Frequency Cut	BASS 100Hz TREBLE 10kHz
Talkover	-30dB / 3s aprox
Control Buttons	Internal switches: 1x Phantom enable/disable 1x Talk-over enable/disable 1x MICRO Sensitivity selection
Status Indicators	Internal supplies are correct
ELECTRICAL	
Power supply	External 12-24 VDC
Power consumption	2,5 VA
PHYSICAL	
Type	Wall panel Mixer
Format	Single Gang EU Format
Installation options	Surface, In - wall
Enclosure material	Acrylic front panel, plastic frame
Operating temperature	Min: 0°C / 32°F Max: 35°C / 95°F
Operating humidity	<85% HR
Storage temperature	Min: -10°C / 14°F Max: 50°C / 122°F
Storage humidity	<90% HR
Finished colour	White (RAL 9003) / Black (RAL9005)
Included accessories	1x Euroblock connector, 1x TOCA-CTRL1 wire connector.
Optional accessories	TOCA-2FR, TOCA-USFR, WP24-PSU
Dimensions (WxHxD)	79.4 x 79.4 x 36.7 mm / 3.13 x 3.13 x 1.44 in.
Weight	0.1 kg / 0.22 lb

Pieces per box	1
Shipping dimensions (WxHxD)	150 x 110 x 100 mm / 5.9 x 4.33 x 3.93 in.
Shipping weight	0.21 kg / 0.46 lb

9.1.7 TOCA-CTRL1

TOCA-CTRL1	
SYSTEM	
Number of output channels	1
Number of input channels	1
LINE INPUTS	
Input connection type	6-pin JST from MIX-T
LINE OUTPUTS	
Output connection type	RJ45
SCREEN/DISPLAY	
Resolution	128x128 pixels
Display	LCD
MONITORING AND CONTROL	
Buttons	Encoder, Selection key
CONNECTIVITY	
Ethernet	1 RJ45 connector, cable: Cat-5e or better
Programing and control	Configurable through the web application HANGAR
ELECTRICAL	
Power supply	Optional, 24VDC (min. 30mA). Recommended external power supply: Ecler WP24-PSU
PHYSICAL	
Type	Wall panel control
Format	Single Gang EU Format
Installation options	Surface, In - wall
Enclosure material	Acrylic front panel, plastic frame
Operating temperature	Min: 0°C / 32°F Max: 35°C / 95°F
Operating humidity	<85% HR
Storage temperature	Min: -10°C / 14°F Max: 50°C / 122°F
Storage humidity	<90% HR
Finished colour	White (RAL 9003) / Black (RAL9005)
Included accessories	1x Euroblock connector
Optional accessories	TOCA-2FR, TOCA-USFR, WP24-PSU
Dimensions (WxHxD)	79.4 x 79.4 x 24 mm / 3.13 x 3.13 x 0.94 in.
Weight	0.1 kg / 0.22 lb
Pieces per box	1
Shipping dimensions (WxHxD)	150 x 110 x 100 mm / 5.91 x 4.33 x 3.94 in.
Shipping weight	0.21 kg / 0.46 lb

9.2 Mechanisches Diagramm

9.2.1 TOCA-VOL

Alle Angaben **in mm.**

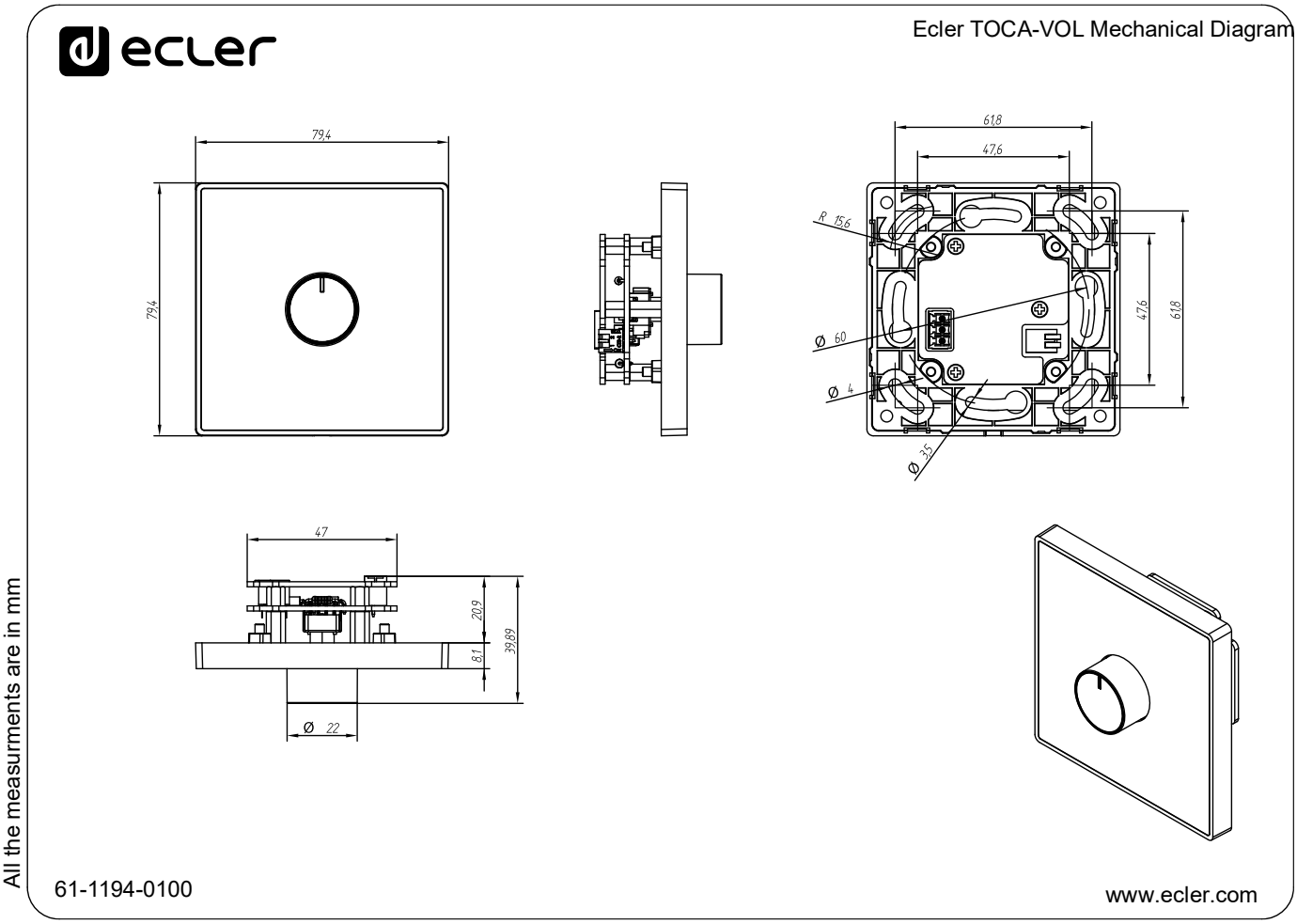

9.2.2 TOCA-VOLSR

Alle Angaben **in mm.**

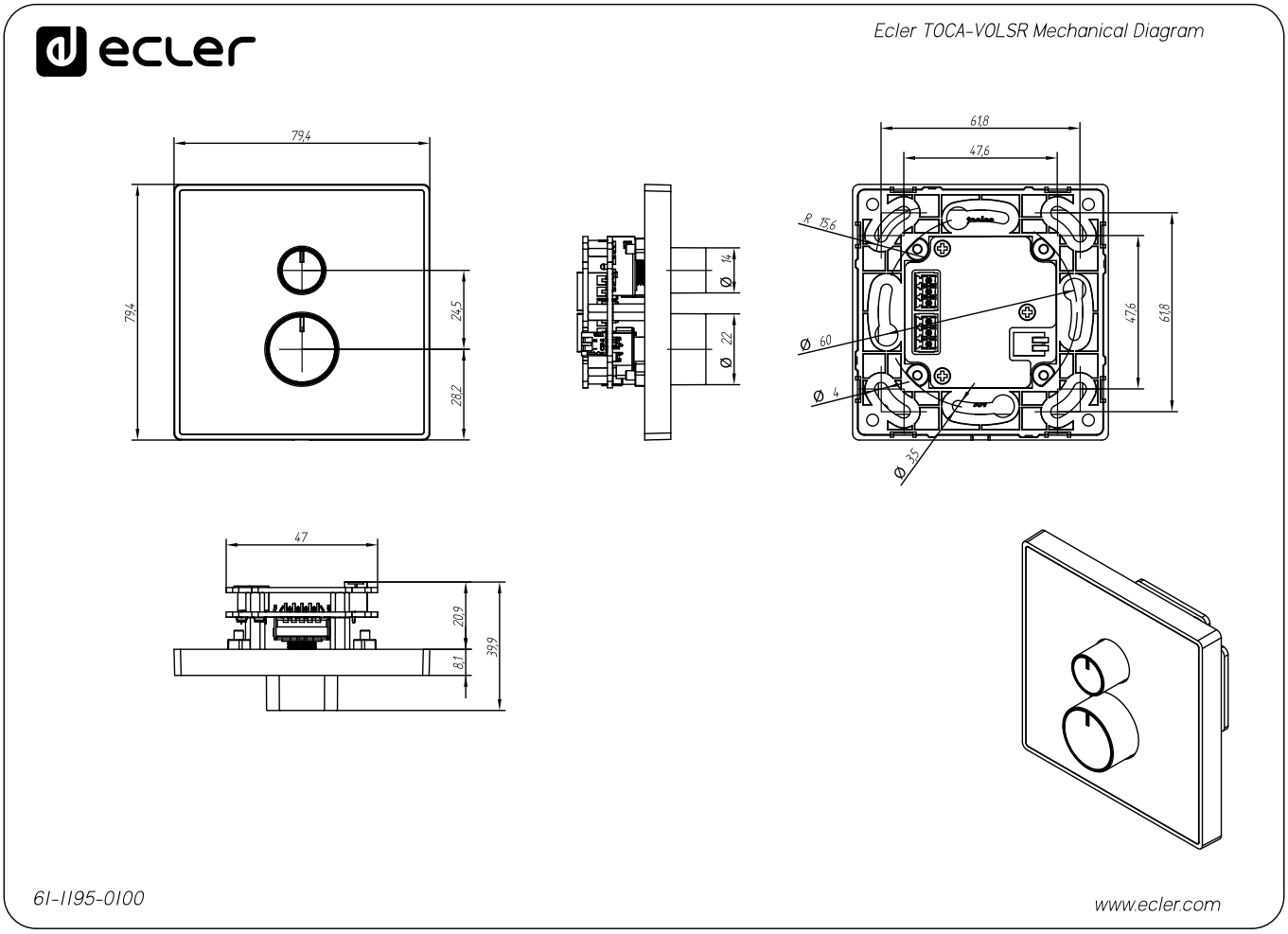

9.2.3 TOCA-40AT

Alle Angaben **in mm.**

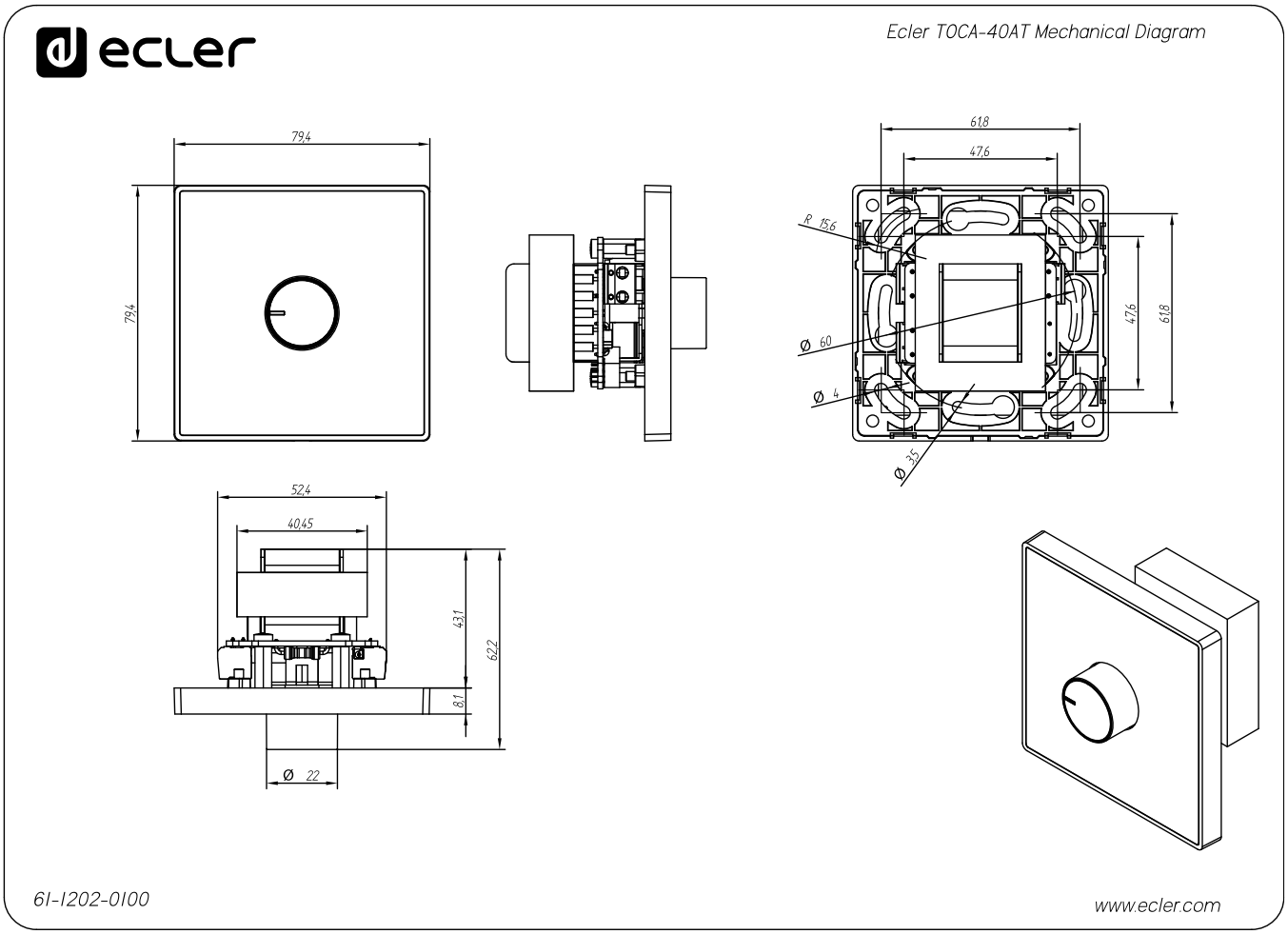

9.2.4 TOCA-CXCBO

Alle Angaben **in mm.**

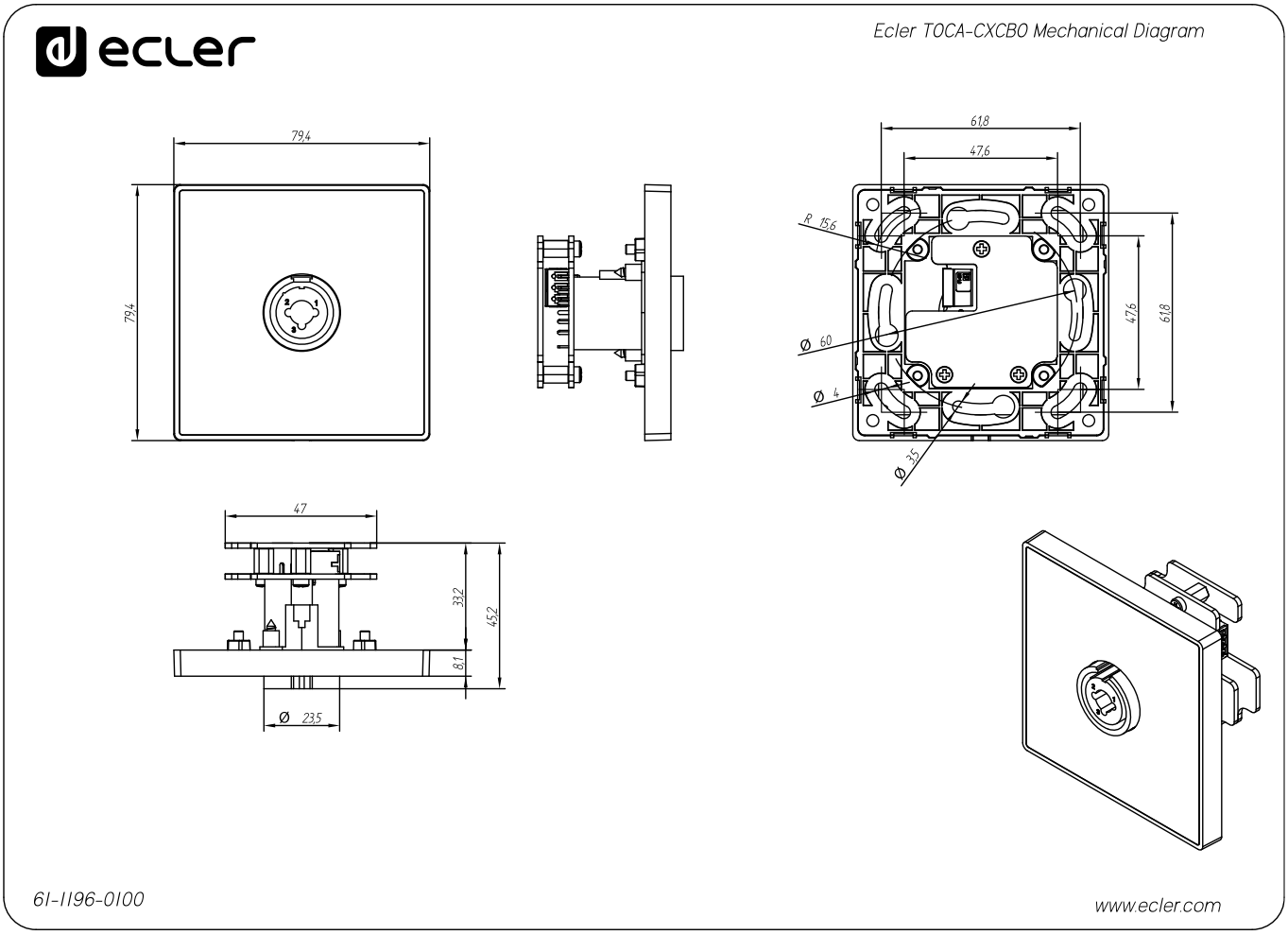

9.2.5 TOCA-CXJRCA

Alle Angaben **in mm.**

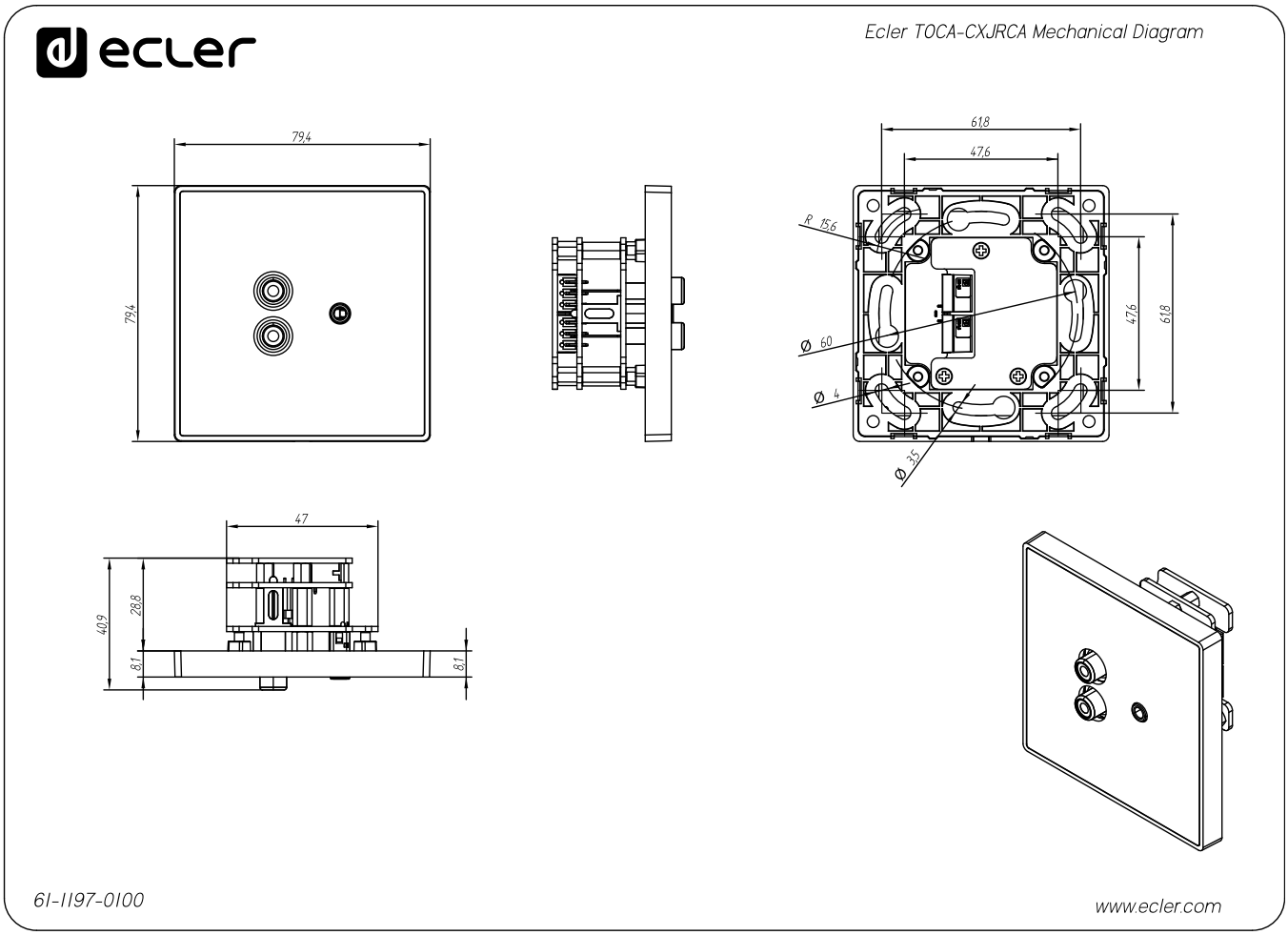

9.2.6 TOCA-MIXT

Alle Angaben **in mm.**

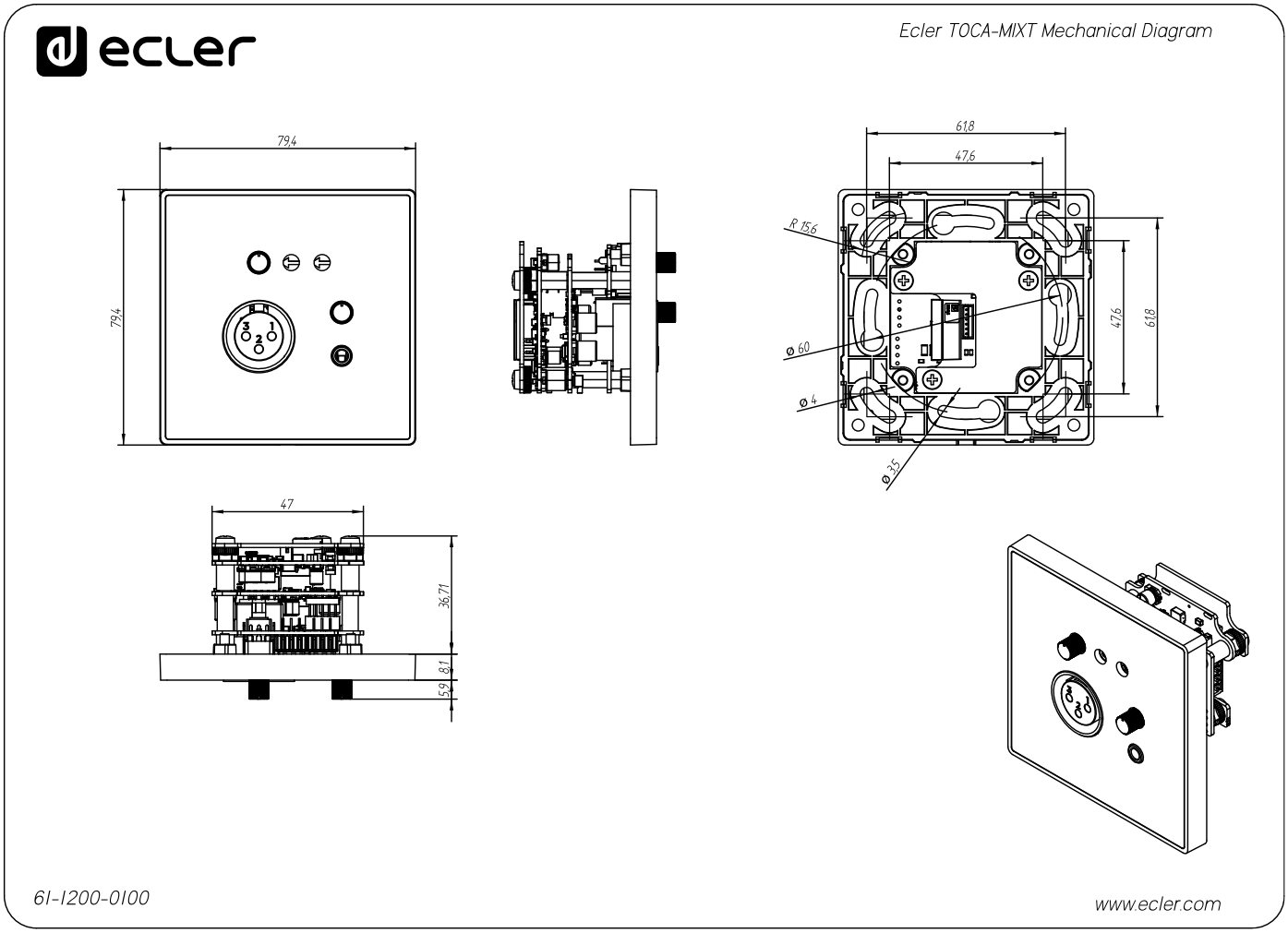

All the measurments are in mm

9.2.7 TOCA-CTRL1
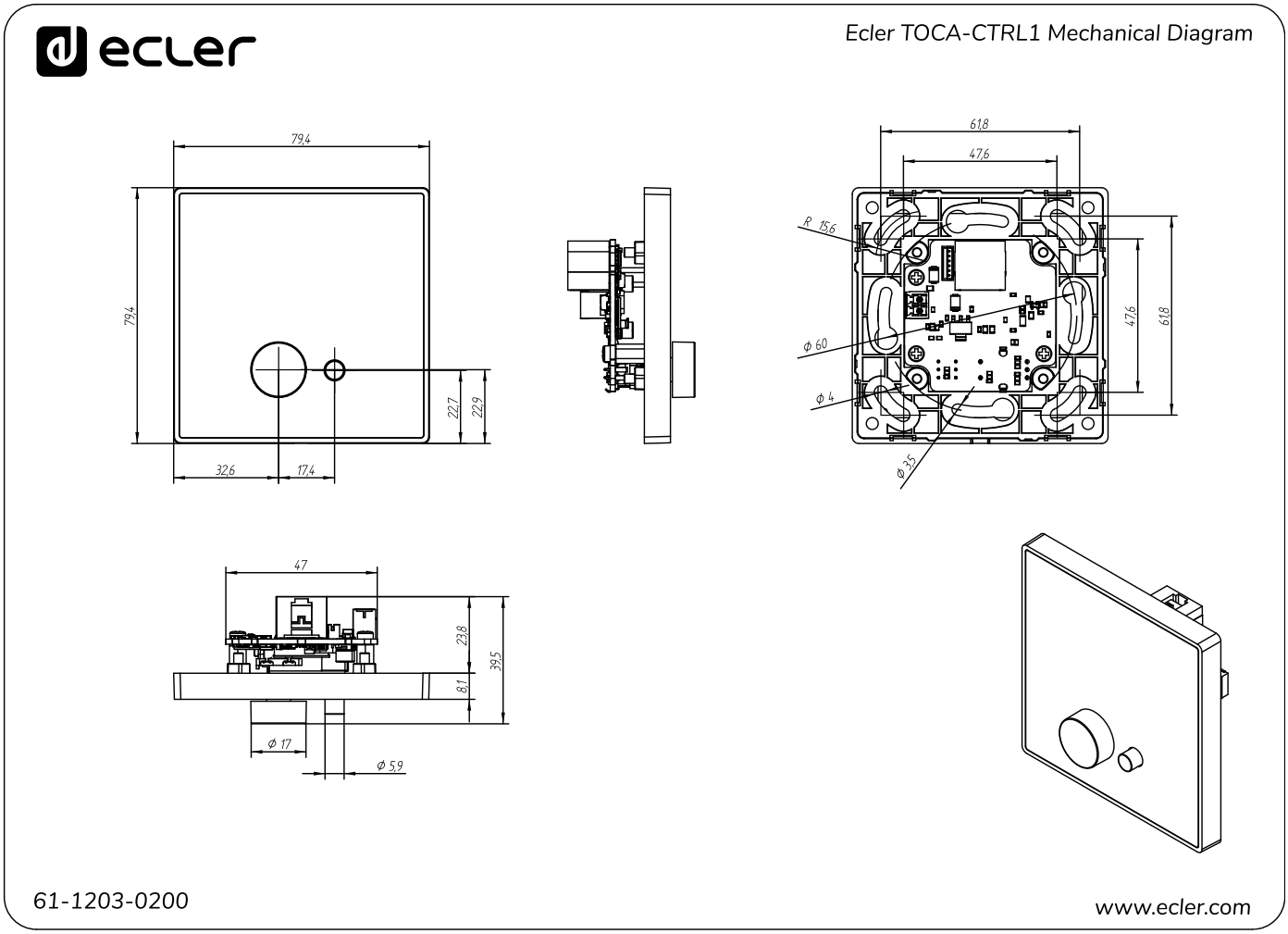
All measurements are **in mm.**