Série TOCA

COMMANDES ET PANNEAUX MURAL / TABLE

Télécommandes murales

MODE D'EMPLOI

SOMMAIRE

1. PRÉCAUTIONS 4

1.1 Remarque Importante 4

1.2 Consignes de sécurité importantes 5

1.3 Nettoyage 5

2. GARANTIE et ENVIRONNEMENT 6

3. CONTENU DE L'EMBALLAGE 7

3.1 TOCA-VOL 7

3.2 TOCA-VOLSR 7

3.3 TOCA-40AT 7

3.4 TOCA-CXCBO 7

3.5 TOCA-CXJRCA 7

3.6 TOCA-MIXT 8

3.7 TOCA-CTRL1 8

4. DESCRIPTION et CARACTERISTIQUES 9

4.1 Caractéristiques principales 9

5. COMMANDES DE VOLUME / SÉLECTION DE SOURCE 10

5.1 TOCA-VOL 10

5.1.1 Caractéristiques principales 10

5.1.2 Schéma d'installation 11

5.1.3 Schéma de raccordement 12

5.2 TOCA-VOLSR 13

5.2.1 Caractéristiques principales 13

5.2.2 Schéma d'installation 14

5.2.3 Schéma de raccordement 15

6. TÉLÉCOMMANDES D'ATTÉNUATION 16

6.1 TOCA-40AT 16

6.1.1 Caractéristiques principales 16

6.1.2 Schéma d'installation 17

6.1.3 Schéma de raccordement 18

7. CONNECTEURS DÉPORTÉS 19

7.1 TOCA-CXCBO 19

7.1.1 Caractéristiques principales 19

7.1.2 Schéma d'installation 20

7.1.3 Schéma de raccordement 21

7.2 TOCA-CXJRCA 22
7.2.1 Caractéristiques principales 22
7.2.2 Schéma d'installation 23
7.2.3 Schéma de raccordement 24
8. MIXEUR / DISPOSITIFS DE COMMANDE 25
8.1 TOCA-MIXT 25
8.1.1 Caractéristiques principales 25
8.1.2 Schéma fonctionnel 26
8.1.3 Schéma d'installation 27
8.1.4 Schéma de raccordement 28
8.1.5 Schéma de configuration 28
8.2 TOCA-CTRL1 29
8.2.1 Caractéristiques principales 29
8.2.2 Fonctions des faces 30
8.2.3 Schéma d'installation et de raccordement 31
8.2.4 Recommandations sur la longueur des câbles et connexion de l'alimentation externe 32
8.2.5 Démarrage et fonctionnement 33
9. DONNÉES TECHNIQUES 37
9.1 Caractéristiques techniques 37
9.1.1 TOCA-VOL 37
9.1.2 TOCA-VOLSR 38
9.1.3 TOCA-40AT 39
9.1.4 TOCA-CXCBO 40
9.1.5 TOCA-CXJRCA 41
9.1.6 TOCA-MIXT 42
9.1.7 TOCA-CTRL1 43
9.2 Schéma avec cotes 44
9.2.1 TOCA-VOL 44
9.2.2 TOCA-VOLSR 45
9.2.3 TOCA-40AT 46
9.2.4 TOCA-CXCBO 47
9.2.5 TOCA-CXJRCA 48
9.2.6 TOCA-MIXT 49
9.2.7 TOCA-CTRL1 50

1. PRÉCAUTIONS

1.1 Remarque Importante

WARNING: SHOCK HAZARD - DO NOT OPEN

AVIS: RISQUE DE CHOC ÉLECTRIQUE - NE PAS OUVRIR

Le symbole d'éclair avec une flèche, à l'intérieur d'un triangle équilatéral, avertit l'utilisateur de la présence d'une « tension dangereuse », non isolée, à l'intérieur de l'enceinte du produit, assez importante pour constituer un risque d'électrocution des personnes.

Le point d'exclamation dans un triangle équilatéral avertit l'utilisateur de l'existence d'importantes instructions d'opération et de maintenance (entretien courant) dans les documents qui accompagnent l'appareil.

AVERTISSEMENT (le cas échéant) : Les bornes marquées du symbole ⚡ peuvent avoir une ampleur suffisante pour constituer un risque de choc électrique. Le câblage externe connecté aux bornes nécessite l'installation par une personne instruite ou l'utilisation de câbles ou de câbles prêts à l'emploi.

AVERTISSEMENT : afin d'éviter tout incendie ou électrocution, n'exposez pas cet appareil à la pluie ou l'humidité.

AVERTISSEMENT : Les appareils de construction de type I doivent être raccordés à l'aide d'une prise avec protection de terre.

AVERTISSEMENT : Les produits Ecler ont une longue durée de vie de plus de 10 ans. Ce produit ne doit en aucun cas être mis au rebut en tant que déchet urbain non sélectionné. Allez au centre de traitement des déchets électriques et électroniques le plus proche.

1.2 Consignes de sécurité importantes

1. Lisez ces instructions.
2. Conservez ces instructions.
3. Prenez en compte tous les avertissements.
4. Suivez toutes les instructions.
5. N'utilisez pas cet appareil près de l'eau.
6. Nettoyez-le uniquement à l'aide d'un chiffon sec.
7. Ne bloquez pas les ouvertures d'aération. Installez-le en respectant les instructions du fabricant.
8. Ne l'installez pas près de sources de chaleur telles que des radiateurs, des bouches d'air chaud, des cuisinières ou d'autres appareils (amplificateurs inclus) qui produisent de la chaleur.
9. Ne neutralisez pas la fonction de sécurité de la fiche polarisée ou de terre du cordon d'alimentation. Une fiche polarisée a deux lames, l'une plus large que l'autre. Une fiche de terre a deux broches identiques et une troisième pour la mise à la terre. Cette troisième broche est destinée à votre sécurité. Si le câble fourni ne rentre pas dans la prise, demandez à un électricien de remplacer cette prise obsolète.
10. Protégez le cordon d'alimentation afin qu'il ne soit ni écrasé ni pincé, en particulier au niveau des fiches, des prises de courant et à l'endroit où ils sortent de l'appareil.
11. N'utilisez que des accessoires recommandés par le fabricant.
12. Débranchez l'appareil en cas d'orage ou s'il n'est pas utilisé pendant une longue période.
13. Pour toute réparation, veuillez contacter un service technique qualifié. Une réparation est nécessaire si l'appareil ne fonctionne pas normalement ou a été endommagé d'une quelconque façon, par exemple si le cordon ou la fiche d'alimentation est endommagé, si du liquide a été renversé sur l'appareil ou si des objets sont tombés dedans, si l'appareil a été exposé à la pluie ou est tombé.
14. Déconnexion du secteur : appuyer sur l'interrupteur POWER désactive les fonctions et les voyants de l'amplificateur, mais la déconnexion totale de l'appareil s'effectue en débranchant le cordon d'alimentation du secteur. C'est la raison pour laquelle vous devez toujours y avoir facilement accès.
15. Cet appareil doit être impérativement relié à la terre via son câble d'alimentation.
16. Une partie de l'étiquetage du produit se trouve à la base / arrière du produit.
17. Cet appareil ne doit pas être exposé à des gouttes ou des éclaboussures, et aucun élément rempli d'eau, comme des vases, ne doit être placé sur le dessus de l'appareil.

1.3 Nettoyage

Nettoyez l'appareil avec un chiffon propre, doux et sec ou légèrement humidifié avec seulement de l'eau et du savon liquide neutre, puis essuyez-le avec un chiffon propre. Veillez à ce qu'il ne pénètre jamais d'eau dans l'appareil par ses ouvertures. N'utilisez jamais d'alcool, de benzine, de solvants ou de substances abrasives.

NEEC AUDIO BARCELONA, S.L. décline toute responsabilité pour les dommages qui pourraient être causés à des personnes, des animaux ou des objets par le non-respect des avertissements ci-dessus.

2. GARANTIE et ENVIRONNEMENT

Merci d'avoir choisi notre appareil Ecler de la série TOCA !
Nous apprécions votre confiance.

Il est **TRÈS IMPORTANT de lire attentivement ce mode d'emploi et d'en comprendre parfaitement le contenu avant d'effectuer toute connexion** afin de maximiser votre utilisation et de tirer les meilleures performances de cet équipement.

Pour garantir le bon fonctionnement de cet appareil, **nous recommandons que sa maintenance soit assurée par nos services techniques agréés**.

Tous les produits ECLER bénéficient d'une garantie. Veuillez-vous référer à www.ecler.com ou à la carte de garantie incluse avec cet appareil pour connaître sa période de validité et ses conditions.

Ecler s'engage pleinement à préserver l'environnement et l'équilibre de la planète, à encourager les économies d'énergie et à réduire les émissions de CO_2. Les matériaux de recyclage et l'utilisation de composants non polluants figurent également parmi les principales priorités de notre croisade environnementale.

Ecler a évalué et analysé les impacts environnementaux de tous les processus impliqués dans la production de ce produit, y compris de son emballage, et les a atténués, réduits et/ou compensés.

3. CONTENU DE L'EMBALLAGE

3.1 TOCA-VOL

- 1 unité de panneau mural TOCA-VOL.
- 1 cadre série TOCA.
- 1 couvercle de panneau avant TOCA-VOL.
- 1 connecteur Euroblock.
- 1 Guide de prise en main.
- 1 Carte de garantie.

3.2 TOCA-VOLSR

- 1 unité de panneau mural TOCA-VOLSR.
- 1 cadre série TOCA.
- 1 couvercle de panneau avant TOCA-VOLSR.
- 2 connecteurs Euroblock.
- 1 Guide de prise en main.
- 1 Carte de garantie.

3.3 TOCA-40AT

- 1 unité de panneau mural TOCA-40AT.
- 1 cadre série TOCA.
- 1 couvercle de panneau avant TOCA-40AT.
- 1 Guide de prise en main.
- 1 Carte de garantie.

3.4 TOCA-CXCBO

- 1 unité de panneau mural TOCA-CXCBO.
- 1 cadre série TOCA.
- 1 couvercle de panneau avant TOCA-CXCBO.
- 1 connecteur Euroblock.
- 1 Guide de prise en main.
- 1 Carte de garantie.

3.5 TOCA-CXJRCA

- 1 unité de panneau mural TOCA-CXJRCA.
- 1 cadre série TOCA.
- 1 couvercle de panneau avant TOCA-CXJRCA.
- 2 connecteurs Euroblock.
- 1 Guide de prise en main.
- 1 Carte de garantie.

3.6 TOCA-MIXT

- 1 unité de panneau mural TOCA-MIXT.
- 1 cadre série TOCA.
- 1 couvercle de panneau avant TOCA-MIXT.
- 1 connecteur Euroblock.
- 1 connecteur d'interconnexion TOCA-CTRL1.
- 1 Guide de prise en main.
- 1 Carte de garantie.

3.7 TOCA-CTRL1

- 1 unité de panneau mural TOCA-CTRL1.
- 1 cadre série TOCA.
- 1 couvercle de panneau avant TOCA-CTRL1.
- 1 bouton rotatif de l'encodeur.
- 1 connecteur Euroblock.
- 1 Guide de prise en main.
- 1 Carte de garantie.

4. DESCRIPTION et CARACTERISTIQUES

La série TOCA représente la nouvelle génération de panneaux muraux de commande à distance d'Ecler pour les systèmes audio, conçue pour remplacer progressivement la série WPa à partir de 2026. Avec une esthétique moderne, élégante et discrète, les panneaux TOCA offrent un contrôle intuitif et une installation facile, répondant aux besoins des installateurs comme des utilisateurs finaux.

Parmi les principales améliorations figurent une électronique mise à jour, la compatibilité avec les boîtiers muraux standard, des versions en noir et en blanc, ainsi qu'une surface en acrylique de haute qualité. Les panneaux TOCA sont conçus pour offrir fiabilité et simplicité d'utilisation, devenant ainsi la solution idéale pour les environnements audio professionnels où le design, la fonctionnalité et la flexibilité d'installation sont essentiels.

4.1 Caractéristiques principales

- Compatible avec les boîtiers muraux électriques standards.
- Surface en acrylique de haute qualité.
- Disponible en blanc (RAL 9003) et en noir (RAL 9005).
- Compatible avec le cadre double optionnel TOCA-2FR permettant l'installation côte à côte de deux unités de la série TOCA. Disponible en noir et en blanc.
- Compatible avec le kit d'adaptation à cadre simple optionnel TOCA-USFR pour une installation dans des boîtes d'encastrement standard américaines. Disponible en noir et en blanc.
- Les caractéristiques ci-dessus sont communes à tous les modèles. Pour les caractéristiques spécifiques à chaque modèle, reportez-vous à la section Caractéristiques principales du modèle correspondant.

5. COMMANDES DE VOLUME / SÉLECTION DE SOURCE

5.1 TOCA-VOL

TOCA-VOL est un panneau mural de commande à distance pour la gestion du volume dans les systèmes audio professionnels. Il est compatible avec tous les appareils disposant d'une entrée de contrôle 0–10 VDC et 0–12 VDC, offrant un réglage précis, fiable et intuitif du niveau audio.

5.1.1 Caractéristiques principales

- Configuration des commutateurs DIP.
- Compatible avec les boîtiers muraux électriques standards.
- Surface en acrylique de haute qualité.
- Disponible en blanc (RAL 9003) et en noir (RAL 9005).
- Compatible avec le cadre double optionnel TOCA-2FR permettant l'installation côte à côte de deux unités de la série TOCA. Disponible en noir et en blanc.
- Compatible avec le kit d'adaptation à cadre simple optionnel TOCA-USFR pour une installation dans des boîtes d'encastrement standard américaines. Disponible en noir et en blanc.

Pour des instructions détaillées d'installation et de raccordement, reportez-vous aux deux pages suivantes.

5.1.2 Schéma d'installation

1

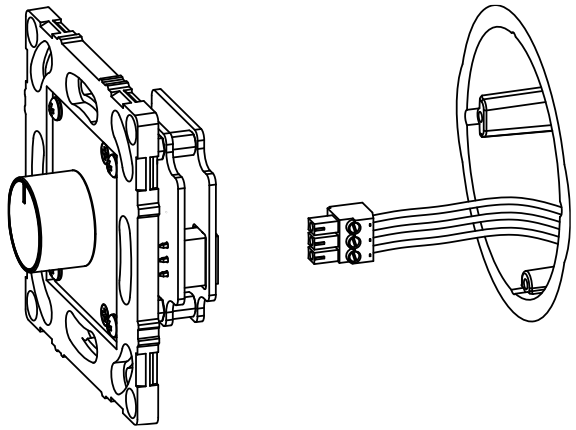

Raccordez les fils au connecteur Euroblock fourni, puis insérez celui-ci dans l'appareil. **Reportez-vous à la section Schéma de raccordement pour effectuer le câblage approprié.**

2

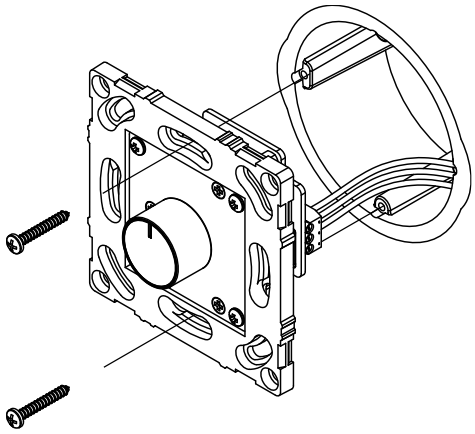

Fixez l'appareil au boîtier de montage en saillie ou au boîtier d'encastrement à l'aide des vis appropriées (boîtiers de montage et vis de fixation non fournies).

3

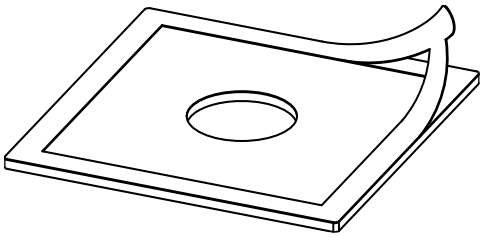

Retirez le film de protection adhésif du couvercle du panneau avant.

4

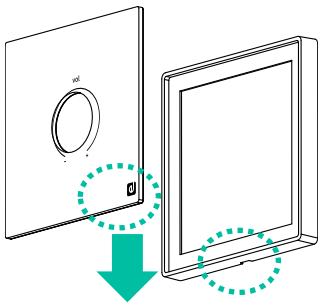

Fixez soigneusement le couvercle du panneau avant au cadre, en veillant à ce que la rainure du cadre soit positionnée en partie inférieure afin de permettre un démontage ultérieur si nécessaire.

5

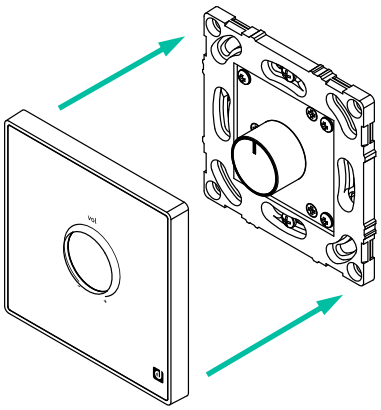

Une fois le couvercle du panneau avant fixé au cadre, placez l'ensemble sur l'appareil en appuyant jusqu'à ce qu'il s'enclenche correctement avec un clic audible.

6

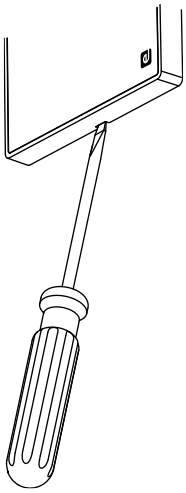

Pour démonter le panneau frontal après installation, si nécessaire, insérez un tournevis plat dans la rainure située en partie inférieure du cadre et faites légèrement levier vers l'extérieur afin de le libérer.

5.1.3 Schéma de raccordement

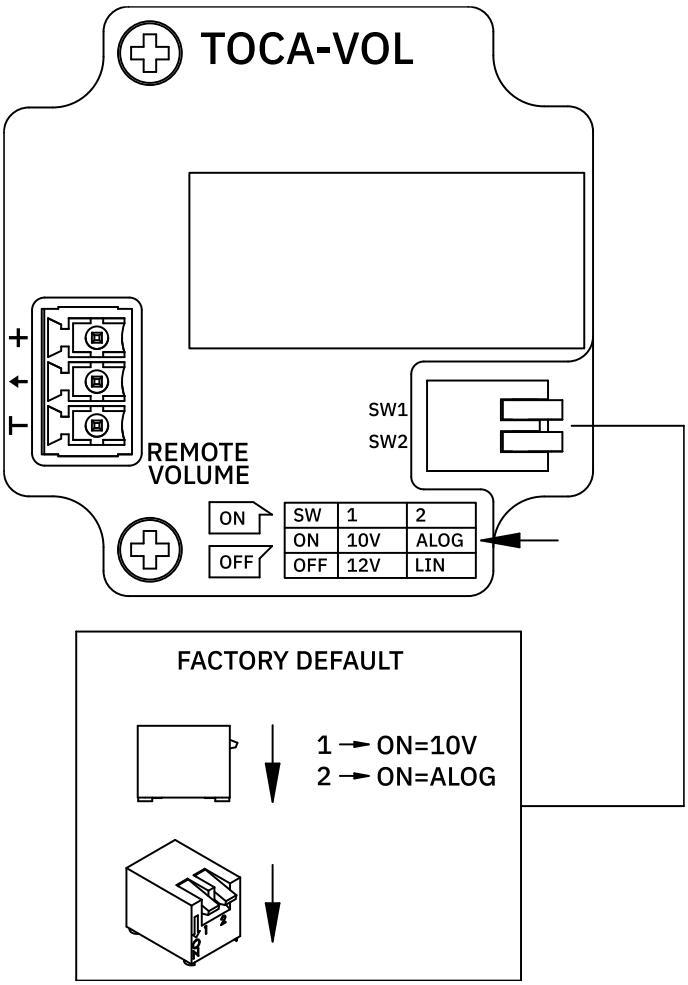

5.2 TOCA-VOLSR

TOCA-VOLSR est un panneau mural de commande à distance permettant la gestion du volume ainsi que la sélection de source ou de preset. Il est compatible avec les appareils utilisant un contrôle par signal 0–10 VDC et 0–12 VDC et constitue une solution polyvalente et élégante pour le contrôle local du système audio.

5.2.1 Caractéristiques principales

- Permet le réglage du volume ainsi que la sélection de la source ou du préréglage.
- Configuration des commutateurs DIP.
- Compatible avec les boîtiers muraux électriques standards.
- Surface en acrylique de haute qualité.
- Disponible en blanc (RAL 9003) et en noir (RAL 9005).
- Compatible avec le cadre double optionnel TOCA-2FR permettant l'installation côte à côte de deux unités de la série TOCA. Disponible en noir et en blanc.
- Compatible avec le kit d'adaptation à cadre simple optionnel TOCA-USFR pour une installation dans des boîtes d'encastrement standard américaines. Disponible en noir et en blanc.

Pour des instructions détaillées d'installation et de raccordement, reportez-vous aux deux pages suivantes.

5.2.2 Schéma d'installation

1

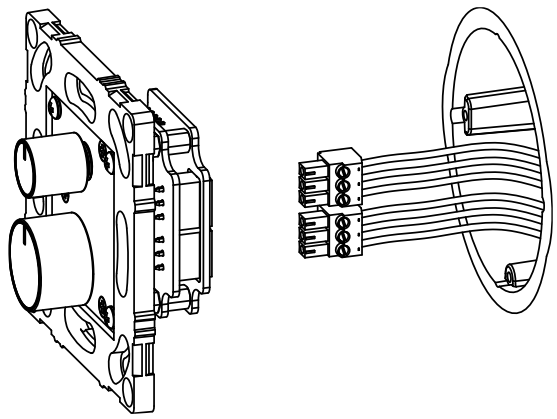

Raccordez les fils aux 2 connecteurs Euroblock fournis, puis insérez les connecteurs dans l'appareil. **Reportez-vous à la section Schéma de raccordement pour effectuer le câblage approprié.**

2

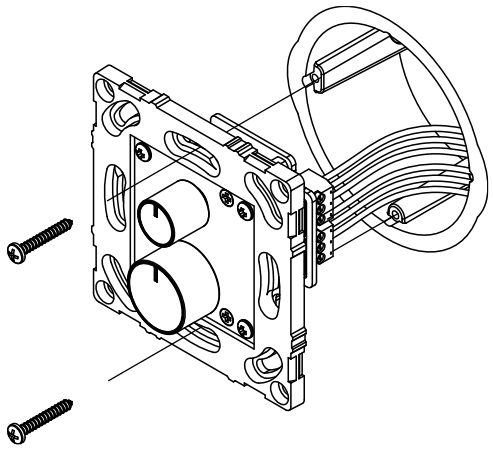

Fixez l'appareil au boîtier de montage en saillie ou au boîtier d'encastrement à l'aide des vis appropriées (boîtiers de montage et vis de fixation non fournies).

3

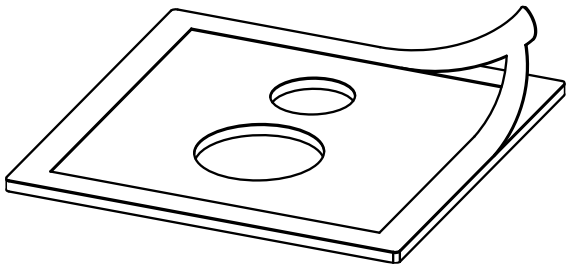

Retirez le film de protection adhésif du couvercle du panneau avant.

4

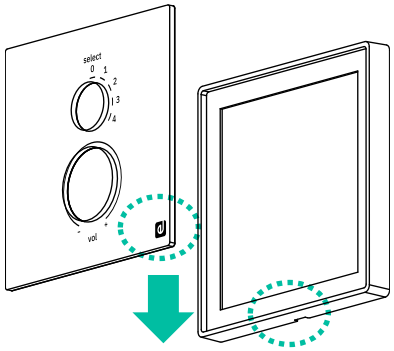

Fixez soigneusement le couvercle du panneau avant au cadre, en veillant à ce que la rainure du cadre soit positionnée en partie inférieure afin de permettre un démontage ultérieur si nécessaire.

5

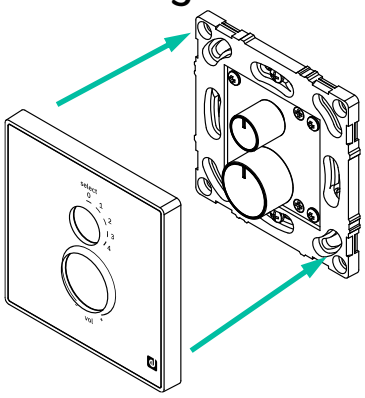

Une fois le couvercle du panneau avant fixé au cadre, placez l'ensemble sur l'appareil en appuyant jusqu'à ce qu'il s'enclenche correctement avec un clic audible.

6

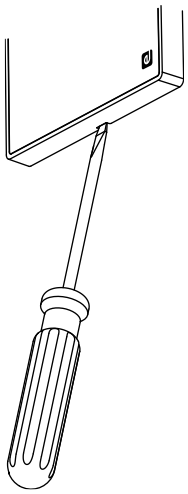

Pour démonter le panneau frontal après installation, si nécessaire, insérez un tournevis plat dans la rainure située en partie inférieure du cadre et faites légèrement levier vers l'extérieur afin de le libérer.

5.2.3 Schéma de raccordement

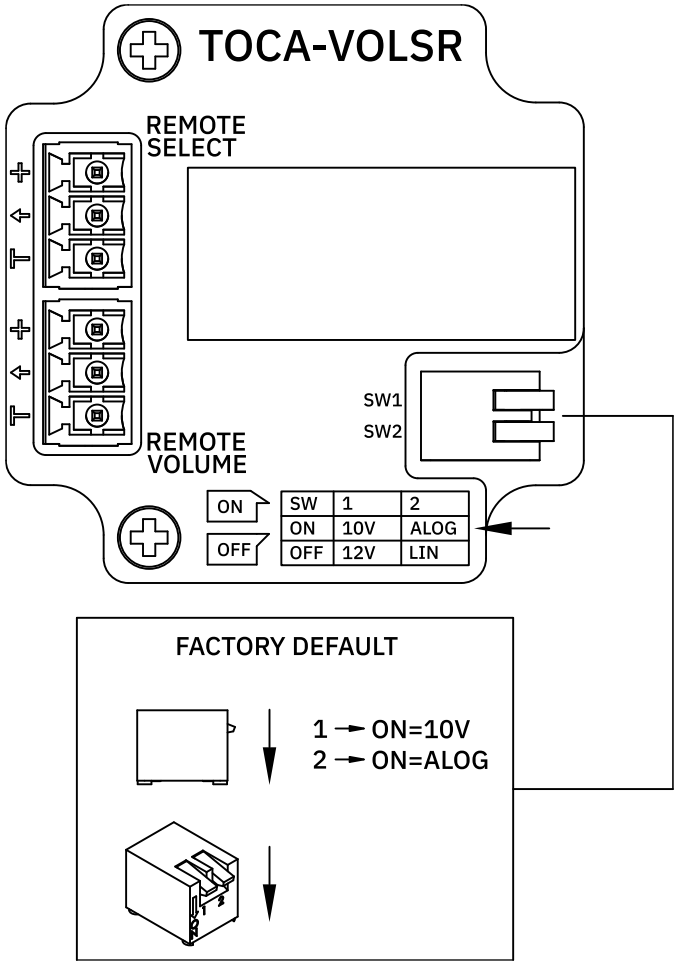

6. TÉLÉCOMMANDES D'ATTÉNUATION

6.1 TOCA-40AT

TOCA-40AT est un atténuateur de ligne pour systèmes 70 / 100 V, doté d'un relais de priorité intégré activé par un signal de 24 VDC. Il offre une puissance de sortie maximale de 40 W et constitue une solution idéale pour le contrôle de zones dans les installations de sonorisation et de musique d'ambiance.

6.1.1 Caractéristiques principales

- Relais de priorité 24 VCC intégré.
- Compatible avec les boîtiers muraux électriques standards (boîtiers profonds uniquement).
- Surface en acrylique de haute qualité.
- Disponible en blanc (RAL 9003) et en noir (RAL 9005).
- Compatible avec le cadre double optionnel TOCA-2FR permettant l'installation côte à côte de deux unités de la série TOCA. Disponible en noir et en blanc.
- Compatible avec le kit d'adaptation à cadre simple optionnel TOCA-USFR pour une installation dans des boîtes d'encastrement standard américaines. Disponible en noir et en blanc.

Pour des instructions détaillées d'installation et de raccordement, reportez-vous aux deux pages suivantes.

6.1.2 Schéma d'installation

1

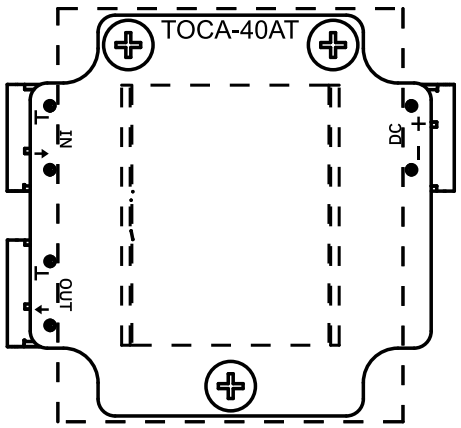

Avant de raccorder les fils, **vérifiez le guide de câblage figurant sur la base de l'appareil.**

2

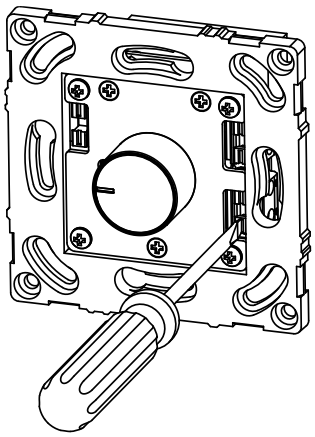

À l'aide d'un tournevis, appuyez sur les languettes de déverrouillage du connecteur pour insérer les fils.

3

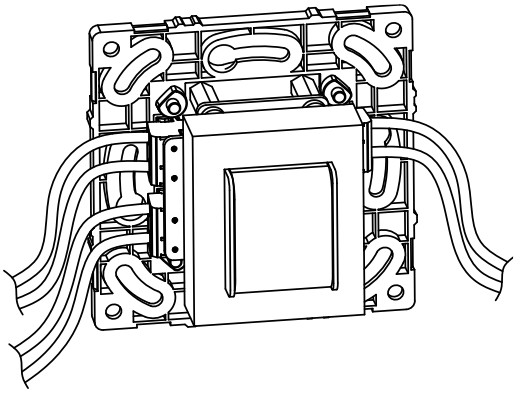

Raccordez les fils aux connecteurs Euroblock intégrés à l'appareil. **Reportez-vous à la section Schéma de raccordement pour réaliser les connexions appropriées.**

4

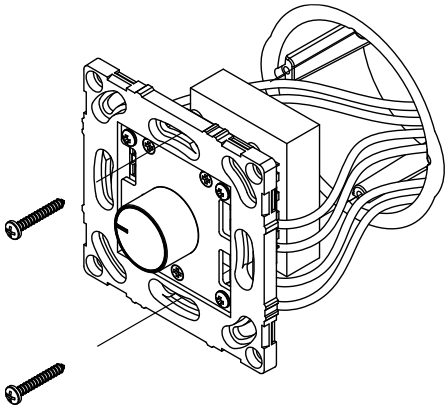

Fixez l'appareil au boîtier de montage en saillie ou au boîtier d'encastrement à l'aide des vis appropriées (boîtiers de montage et vis de fixation non fournies).

5

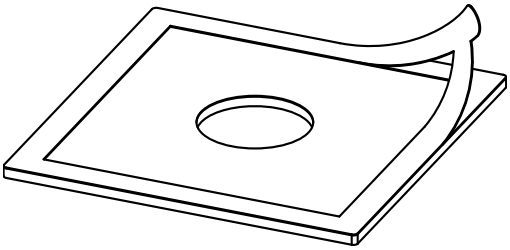

Retirez le film de protection adhésif du couvercle du panneau avant.

6

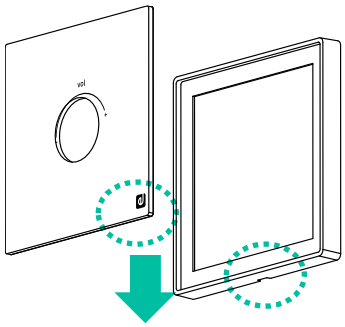

Fixez soigneusement le couvercle du panneau avant au cadre, en veillant à ce que la rainure du cadre soit positionnée en partie inférieure afin de permettre un démontage ultérieur si nécessaire.

7

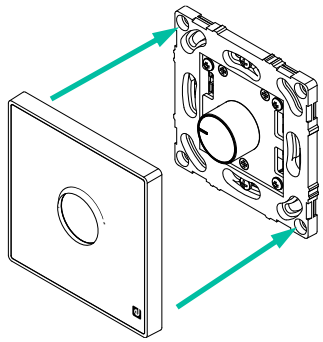

Une fois le couvercle du panneau avant fixé au cadre, placez l'ensemble sur l'appareil en appuyant jusqu'à ce qu'il s'enclenche correctement avec un clic audible.

8

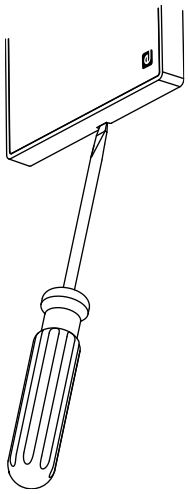

Pour démonter le panneau frontal après installation, si nécessaire, insérez un tournevis plat dans la rainure située en partie inférieure du cadre et faites légèrement levier vers l'extérieur afin de le libérer.

6.1.3 Schéma de raccordement

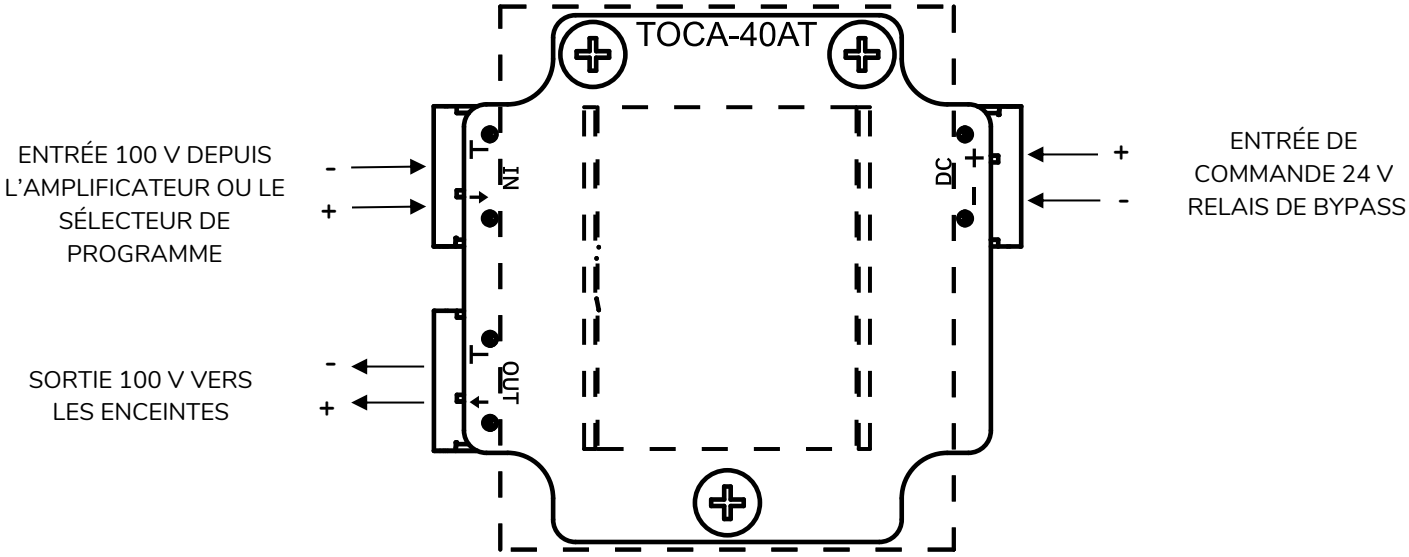

NO: 0VDC = Relais ouvert (contourner inactif)

24VDC = Relais fermé (contournement actif)

7. CONNECTEURS DÉPORTÉS

7.1 TOCA-CXCBO

TOCA-CXCBO est un panneau mural d'interconnexion audio équipé en façade d'un connecteur combo XLR femelle 3 broches + jack stéréo.

Équipé de connecteurs à vis à l'arrière pour une installation simple, fiable et sans soudure.

7.1.1 Caractéristiques principales

- 1 connecteur combo XLR femelle 3 broches + jack stéréo.
- Compatible avec les boîtiers muraux électriques standards.
- Surface en acrylique de haute qualité.
- Disponible en blanc (RAL 9003) et en noir (RAL 9005).
- Compatible avec le cadre double optionnel TOCA-2FR permettant l'installation côte à côte de deux unités de la série TOCA. Disponible en noir et en blanc.
- Compatible avec le kit d'adaptation à cadre simple optionnel TOCA-USFR pour une installation dans des boîtes d'encastrement standard américaines. Disponible en noir et en blanc.

Pour des instructions détaillées d'installation et de raccordement, reportez-vous aux deux pages suivantes.

7.1.2 Schéma d'installation

1

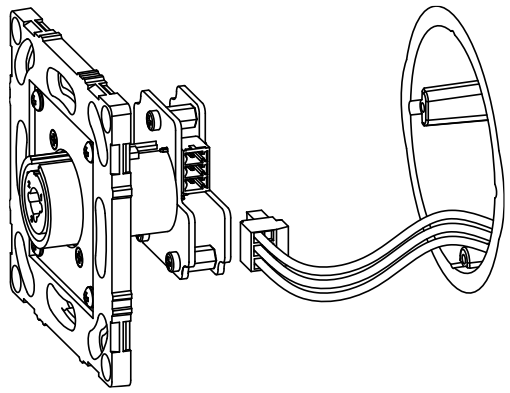

Raccordez les fils au connecteur Euroblock fourni, puis insérez celui-ci dans l'appareil. **Reportez-vous à la section Schéma de raccordement pour effectuer le câblage approprié.**

2

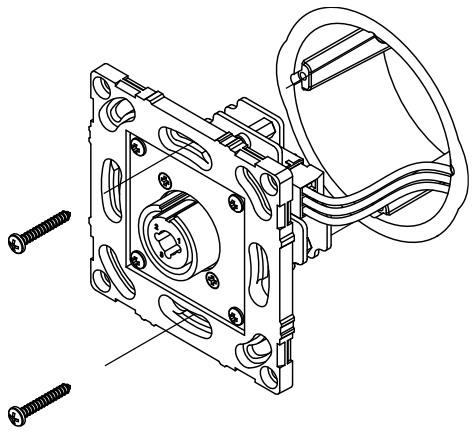

Fixez l'appareil au boîtier de montage en saillie ou au boîtier d'encastrement à l'aide des vis appropriées (boîtiers de montage et vis de fixation non fournies).

3

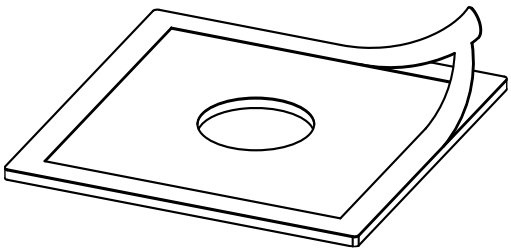

Retirez le film de protection adhésif du couvercle du panneau avant.

4

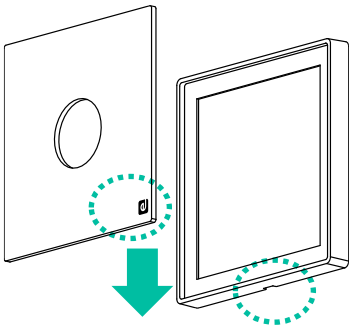

Fixez soigneusement le couvercle du panneau avant au cadre, en veillant à ce que la rainure du cadre soit positionnée en partie inférieure afin de permettre un démontage ultérieur si nécessaire

5

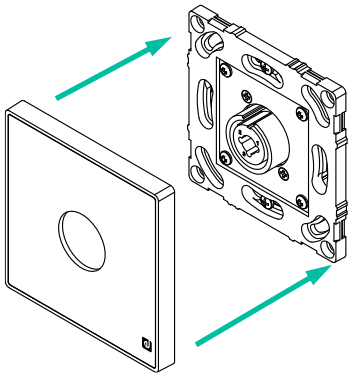

Une fois le couvercle du panneau avant fixé au cadre, placez l'ensemble sur l'appareil en appuyant jusqu'à ce qu'il s'enclenche correctement avec un clic audible.

6

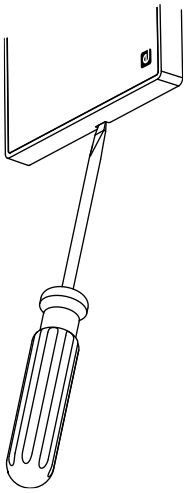

Pour démonter le panneau frontal après installation, si nécessaire, insérez un tournevis plat dans la rainure située en partie inférieure du cadre et faites légèrement levier vers l'extérieur afin de le libérer.

7.1.3 Schéma de raccordement

Brochage de raccordement du bornier (connecteur mixte		
Broche 1	MANCHON/MASSE	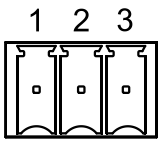
Broche 2	BAGUE/POINT FROID	
Broche 3	POINTE/POINT CHAUD	

7.2 TOCA-CXJRCA

TOCA-CXJRCA est un panneau mural d'interconnexion audio intégrant un connecteur mini-jack stéréo et deux connecteurs RCA en façade.

Équipé de connecteurs à vis à l'arrière pour une installation simple, fiable et sans soudure.

7.2.1 Caractéristiques principales

- 1 mini-jack stéréo 1/8" + 2 connecteurs RCA en face avant.
- Compatible avec les boîtiers muraux électriques standards.
- Surface en acrylique de haute qualité.
- Disponible en blanc (RAL 9003) et en noir (RAL 9005).
- Compatible avec le cadre double optionnel TOCA-2FR permettant l'installation côte à côte de deux unités de la série TOCA. Disponible en noir et en blanc.
- Compatible avec le kit d'adaptation à cadre simple optionnel TOCA-USFR pour une installation dans des boîtes d'encastrement standard américaines. Disponible en noir et en blanc.

Pour des instructions détaillées d'installation et de raccordement, reportez-vous aux deux pages suivantes.

7.2.2 Schéma d'installation

1

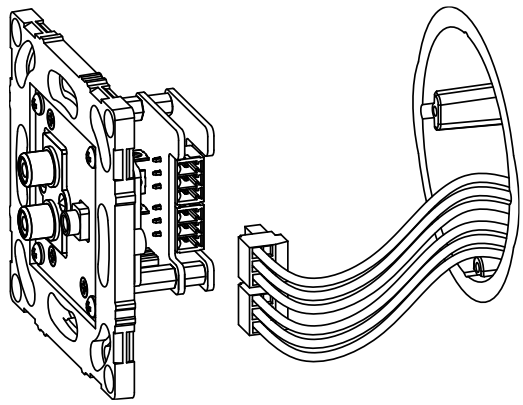

Raccordez les fils aux 2 connecteurs Euroblock fournis, puis insérez ceux-ci dans l'appareil. **Reportez-vous à la section Schéma de raccordement pour effectuer le câblage approprié.**

2

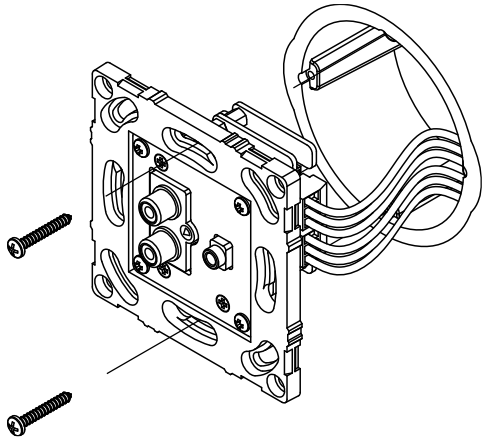

Fixez l'appareil au boîtier de montage en saillie ou au boîtier d'encastrement à l'aide des vis appropriées (boîtiers de montage et vis de fixation non fournies).

3

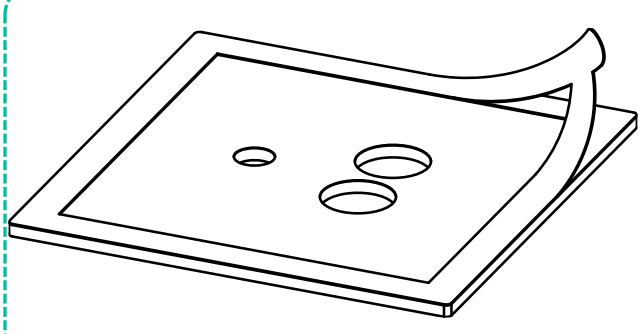

Retirez le film de protection adhésif du couvercle du panneau avant.

4

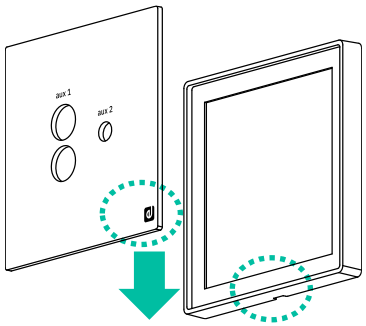

Fixez soigneusement le couvercle du panneau avant au cadre, en veillant à ce que la rainure du cadre soit positionnée en partie inférieure afin de permettre un démontage ultérieur si nécessaire

5

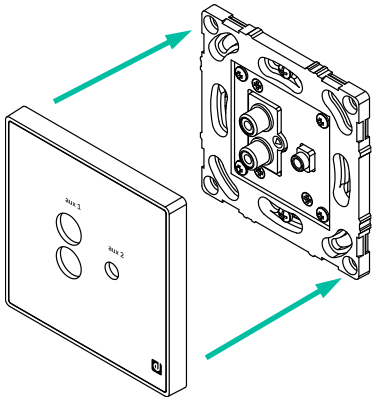

Une fois le couvercle du panneau avant fixé au cadre, placez l'ensemble sur l'appareil en appuyant jusqu'à ce qu'il s'enclenche correctement avec un clic audible.

6

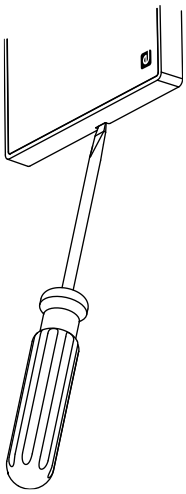

Pour démonter le panneau frontal après installation, si nécessaire, insérez un tournevis plat dans la rainure située en partie inférieure du cadre et faites légèrement levier vers l'extérieur afin de le libérer.

7.2.3 Schéma de raccordement

Brochage du bornier (mini-jack/ AUX1)		
Broche 1	BAGUE	1 2 3
Broche 2	MANCHON	
Broche 3	POINTE	

Brochage du bornier (RCA / AUX2)		
Broche 1	CANAL DROIT	1 2 3
Broche 2	MASSE (GND)	
Broche 3	CANAL GAUCHE	

8. MIXEUR / DISPOSITIFS DE COMMANDE

8.1 TOCA-MIXT

TOCA-MIXT est un panneau mural de commande destiné aux applications nécessitant une gestion simple du mixage et un contrôle local des signaux audio, combinant facilité d'utilisation, design élégant et intégration parfaite dans les environnements professionnels.

L'entrée microphone dispose d'un égaliseur à deux bandes (graves/aigus) et peut avoir priorité sur le signal ligne lorsque le niveau du microphone dépasse le seuil de détection prédéfini.

8.1.1 Caractéristiques principales

- Entrée ligne asymétrique (1 mini-jack).
- Entrée microphone symétrique avec EQ (Bass/Treble) et alimentation fantôme sélectionnable.
- Commandes de volume séparées pour les entrées MIC et LINE.
- Fonction Talkover disponible (MIC over LINE).
- Alimentation externe requise. L'alimentation Ecler WP24-PSU est recommandée pour garantir un fonctionnement correct. Une seule WP24-PSU peut alimenter jusqu'à dix unités TOCA-MIXT, en fonction de la longueur et de la section des câbles.
- Peut être combiné avec un eMCONTROL1US pour fonctionner comme une entrée audio à distance pour le gestionnaire de zone HUB.
- Compatible avec les boîtiers muraux électriques standards.
- Surface en acrylique de haute qualité.
- Disponible en blanc (RAL 9003) et en noir (RAL 9005).
- Compatible avec le cadre double optionnel TOCA-2FR permettant l'installation côte à côte de deux unités de la série TOCA. Disponible en noir et en blanc.
- Compatible avec le kit d'adaptation à cadre simple optionnel TOCA-USFR pour une installation dans des boîtes d'encastrement standard américaines. Disponible en noir et en blanc.

8.1.2 Schéma fonctionnel

1. Commande de volume de l'entrée microphone.
2. Commandes de réglage des graves (Bass, 100 Hz) et des aigus (Treble, 10 kHz) de l'entrée microphone (±10 dB).
3. Commande de volume de l'entrée ligne.
4. Connecteur mini-jack d'entrée ligne (signal asymétrique).
   - Sensibilité : −12 dBV
5. Connecteur XLR d'entrée microphone (signal symétrique)
   - Sensibilité : −20 à −40 dBV

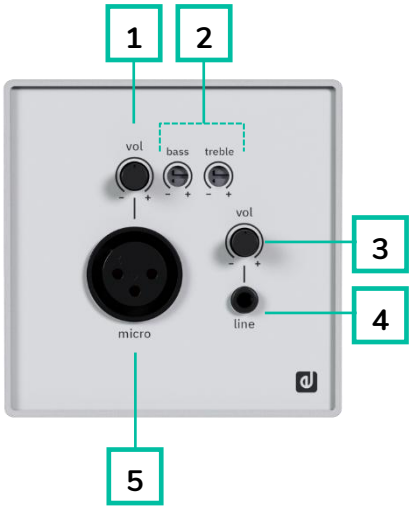

Les signaux ligne et microphone sont mixés avec des niveaux dépendant de leurs commandes de volume VOL respectives. Ce mixage est disponible aux bornes de sortie du connecteur Euroblock de l'unité (signal asymétrique de niveau ligne 0 dBV). De plus, le signal du microphone peut, lorsqu'il atteint le seuil de détection pour Talkover, atténuer automatiquement le signal ligne. Pour des instructions détaillées sur l'activation de la fonction Talkover, veuillez-vous référer au chapitre Schéma de configuration.

Pour des instructions détaillées d'installation et de raccordement, reportez-vous aux deux pages suivantes.

8.1.3 Schéma d'installation

1

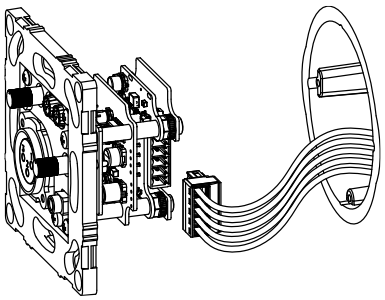

Raccordez les fils au connecteur Euroblock fourni **comme indiqué dans la section Schéma de raccordement,** puis insérez le connecteur dans l'appareil.

ou

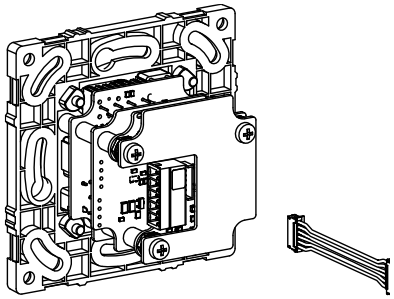

Si l'appareil est utilisé avec une unité TOCA-CTRL1, raccordez les deux unités uniquement à l'aide du connecteur d'interconnexion TOCA-CTRL1 fourni. Le connecteur Euroblock n'est alors pas nécessaire.

2

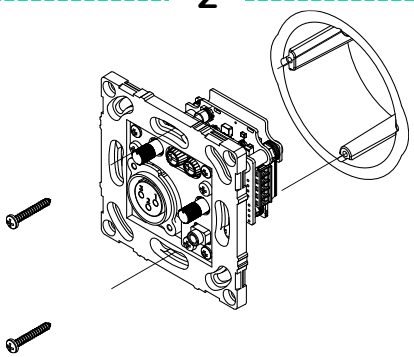

Secure the device to the surface-mount or flush-mount box using the appropriate screws (mounting boxes and screws not supplied).

3

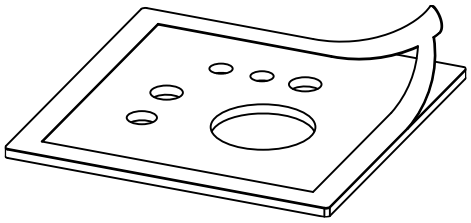

Retirez le film de protection adhésif du couvercle du panneau avant.

4

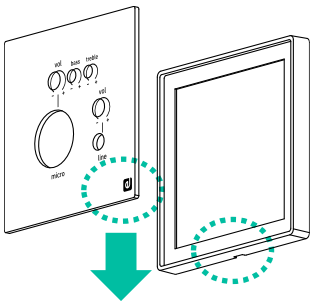

Fixez soigneusement le couvercle du panneau avant au cadre, en veillant à ce que la rainure du cadre soit positionnée en partie inférieure afin de permettre un démontage ultérieur si nécessaire.

5

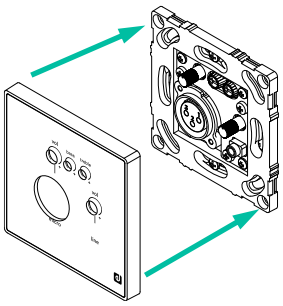

Une fois le couvercle du panneau avant fixé au cadre, placez l'ensemble sur l'appareil en appuyant jusqu'à ce qu'il s'enclenche correctement avec un clic audible.

6

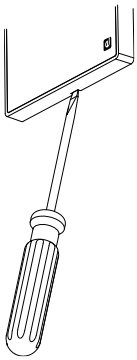

Pour démonter le panneau frontal après installation, si nécessaire, insérez un tournevis plat dans la rainure située en partie inférieure du cadre et faites légèrement levier vers l'extérieur afin de le libérer.

8.1.4 Schéma de raccordement

1. Entrée d'alimentation externe : +24 VCC.*
2. Entrée d'alimentation externe : 0 VCC (-).*
3. Sortie audio symétrique : borne positive (+).
4. Sortie audio symétrique : borne de masse.
5. Sortie audio symétrique : borne négative (-).

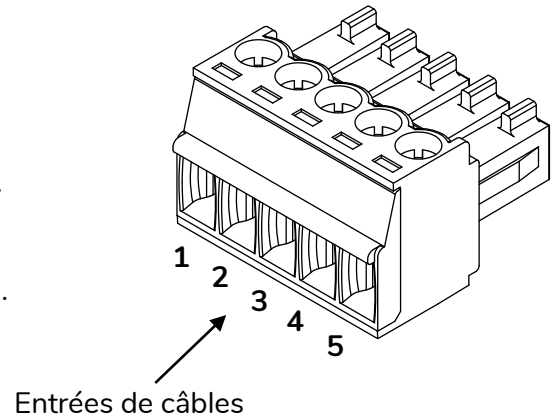

*** Le TOCA-MIXT nécessite une alimentation externe, 24VCC (min 40mA) raccordée aux bornes 4 et 5. Pour garantir un fonctionnement correct, l'utilisation de l'alimentation Ecler WP24-PSU Ecler, est recommandée. Une seule WP24-PSU peut alimenter jusqu'à dix unités TOCA-MIXT (nombre variable en fonction des pertes de tension causées par la longueur et la section des câbles).**

Le TOCA-MIXT ne dispose d'aucun blindage électromagnétique. Il est donc fortement recommandé de l'installer à l'écart des sources d'énergie et des câbles haute tension.

Pour l'installation d'une unité TOCA-MIXT avec un panneau mural TOCA-CTRL1, en montage en surface ou encastré, veuillez- vous référer au manuel d'utilisation du TOCA-CTRL1.

8.1.5 Schéma de configuration

1. **Sélection de la sensibilité :** –20 dBV (position par défaut) ou –40 dBV pour le micro.
2. **Fonction Talkover :** ON / OFF (position par défaut).
   - Atténuation de l'entrée ligne par le Talkover : 30 dB.
   - Temps de maintien de Talkover : trois secondes.
3. **Alimentation fantôme pour l'entrée MICRO :** ON / OFF (position par défaut).

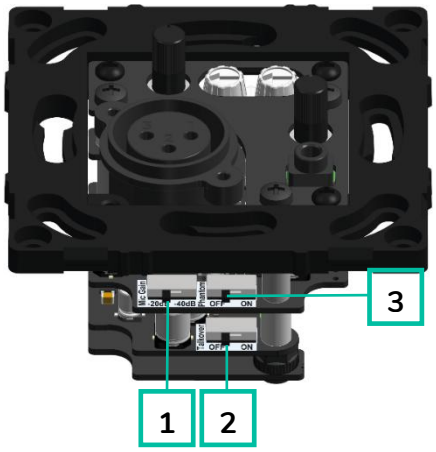

Cette opération doit être effectuée avec l'unité hors tension.

8.2 TOCA-CTRL1

TOCA-CTRL1 est un panneau de commande numérique digital de format mural compatible avec la série HUB et configurable via l'application web intégrée. Il permet de configurer la sélection de la source, le contrôle du volume et l'égalisation d'une zone donnée, avec tout ou partie de ces fonctions.

8.2.1 Caractéristiques principales

- Panneau de commande numérique compatible avec la série HUB.
- Réglage de volume, sélection de source et égaliseur (programmable).
- Compatible avec les panneaux de la série TOCA à connecteur audio, pour envoyer les signaux audio et de contrôle au travers d'un unique câble CAT5 ou supérieur.
- Peut être associé à un TOCA-MIXT afin de fonctionner comme entrée audio déportée pour les zoneurs numériques de la série HUB.
- Alimentation externe optionnelle (24 VCC). Compatible avec l'alimentation Ecler WP24-PSU.
- Compatible avec les boîtiers muraux électriques standards.
- Surface en acrylique de haute qualité.
- Disponible en blanc (RAL 9003) et en noir (RAL 9005).
- Compatible avec le cadre double optionnel TOCA-2FR permettant l'installation côte à côte de deux unités de la série TOCA. Disponible en noir et en blanc.
- Compatible avec le kit d'adaptation à cadre simple optionnel TOCA-USFR pour une installation dans des boîtes d'encastrement standard américaines. Disponible en noir et en blanc.

8.2.2 Fonctions des faces

8.2.2.1 Face avant

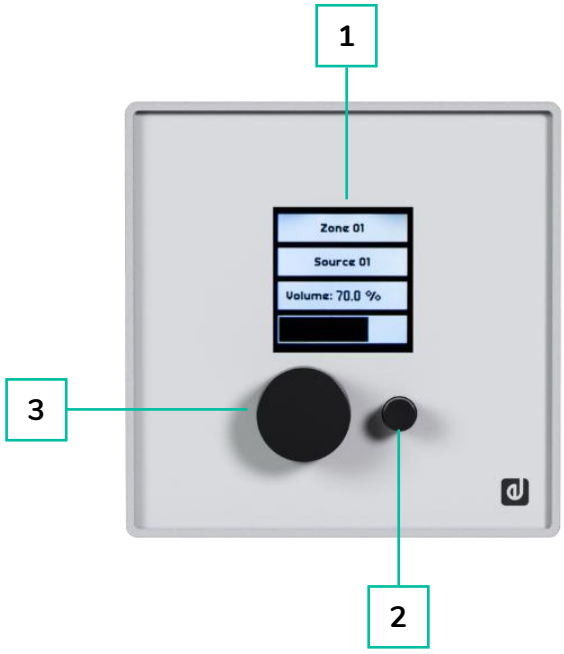

1. Écran LCD.
2. Clé de selection.
3. Codeur rotative.

8.2.2.2 Face arrière

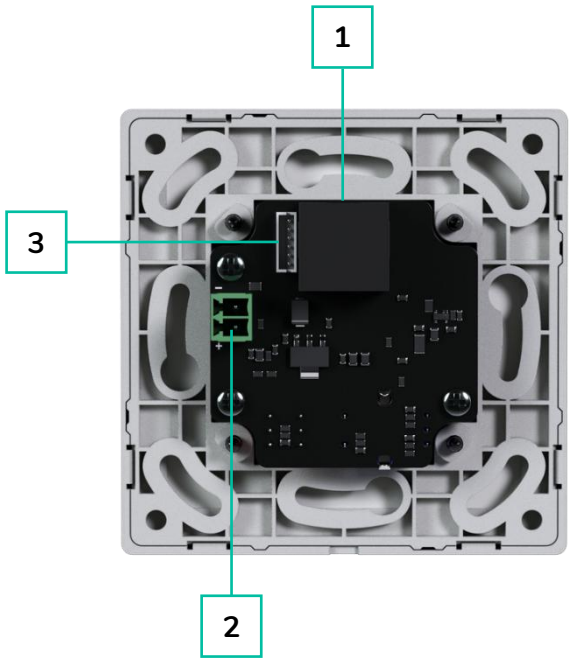

1. Connecteur RJ-45.
2. Connecteur d'alimentation externe 24VCC.
3. Connecteur d'interconnexion avec TOCA-MIXT.

8.2.3 Schéma d'installation et de raccordement

1

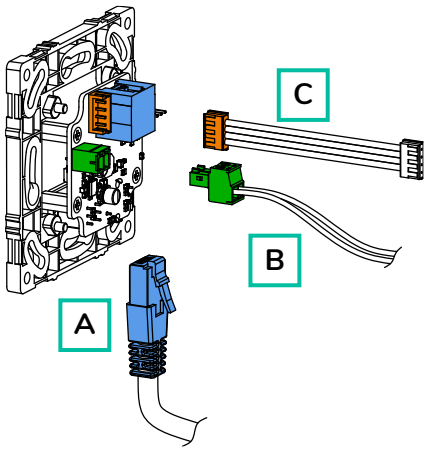

A. Insérez un connecteur RJ45 (non fourni) dans l'appareil. Cette connexion est toujours requise.

B. Si la longueur du câble nécessite une alimentation externe, raccordez l'alimentation au connecteur Euroblock fourni, puis insérez le connecteur dans l'appareil. **Reportez-vous à la section relative aux limites de longueur de câble et au câblage de l'alimentation.**

C. Si l'appareil est utilisé avec une unité TOCA-MIXT, raccordez les deux unités à l'aide du connecteur d'interconnexion fourni avec le TOCA-MIXT. Dans cette configuration, la connexion A est toujours requise et la connexion B est requise en fonction de la longueur du câble.

2

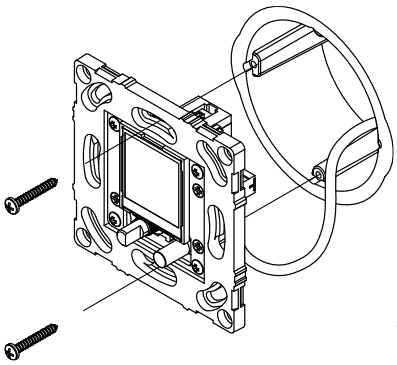

Fixez l'appareil au boîtier de montage en saillie ou au boîtier d'encastrement à l'aide des vis appropriées (boîtiers de montage et vis de fixation non fournies).

3

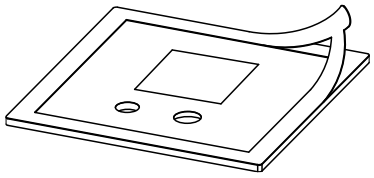

Retirez le film de protection adhésif du couvercle du panneau avant.

4

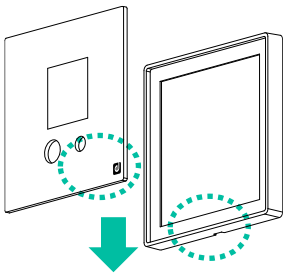

Fixez soigneusement le couvercle du panneau avant au cadre, en veillant à ce que la rainure du cadre soit positionnée en partie inférieure afin de permettre un démontage ultérieur si nécessaire

5

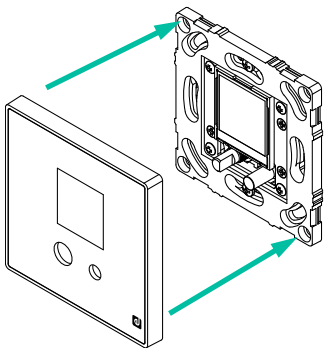

Une fois le couvercle du panneau avant fixé au cadre, placez l'ensemble sur l'appareil en appuyant jusqu'à ce qu'il s'enclenche correctement avec un clic audible.

6

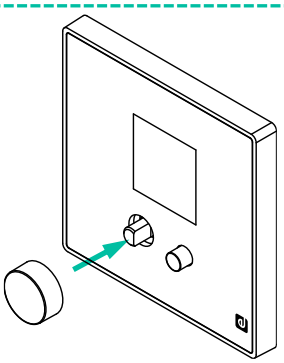

Installez et fixez le bouton rotatif de l'encodeur en vous assurant qu'il est correctement fixé.

7

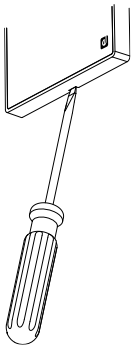

Pour démonter le panneau frontal après installation, si nécessaire, insérez un tournevis plat dans la rainure située en partie inférieure du cadre et faites légèrement levier vers l'extérieur afin de le libérer.

8.2.4 Recommandations sur la longueur des câbles et connexion de l'alimentation externe

La longueur maximale du câble CAT5 (ou supérieur) reliant un TOCA-CTRL1 à une unité HUB dépend de la catégorie AWG du câble utilisé. Utilisez les indications suivantes comme référence :

	Type de câble AWG24 Longueur max.	Type de câble AWG23 Longueur max.	Type de câble AWG22 Longueur max.
TOCA-CTRL1	270 mètres	340 mètres	425 mètres
TOCA-CTRL1 + TOCA-MIXT	85 mètres	105 mètres	130 mètres

Si la longueur de câble recommandée est dépassée, le TOCA-CTRL1 peut continuer à fonctionner, mais des bruits parasites peuvent se superposer au signal entrant dans le TOCA-MIXT. Pour résoudre ce problème éventuel, connectez une alimentation externe 24VDC au TOCA-CTRL1. Nous recommandons l'unité d'alimentation Ecler WP24-PSU. Avec une alimentation externe et un câble CAT5e de bonne qualité, un échange fiable de données numériques entre l'unité HUB et le TOCA-MCTRL a été testé avec succès jusqu'à une longueur de câblage de 600 mètres.

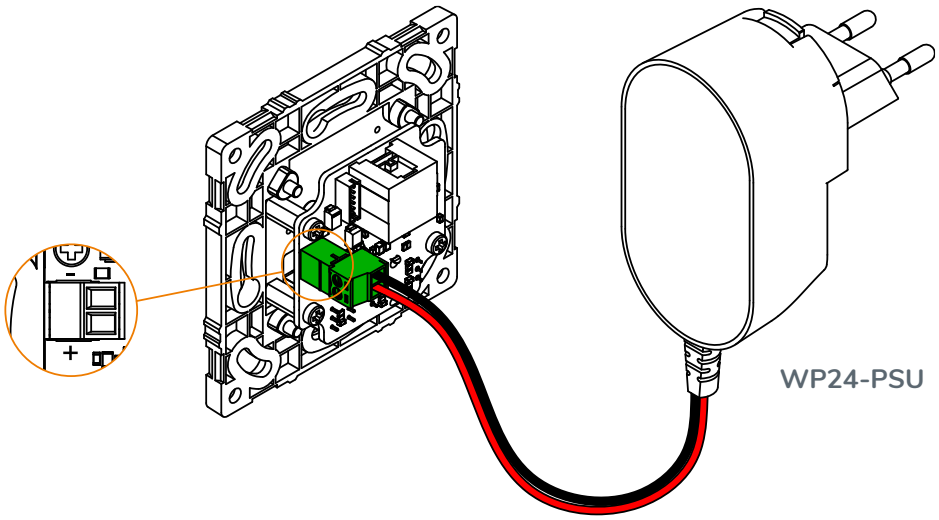

8.2.5 Démarrage et fonctionnement

8.2.5.1 Commandes

Le TOCA-CTRL1 dispose de 2 commandes en face avant :

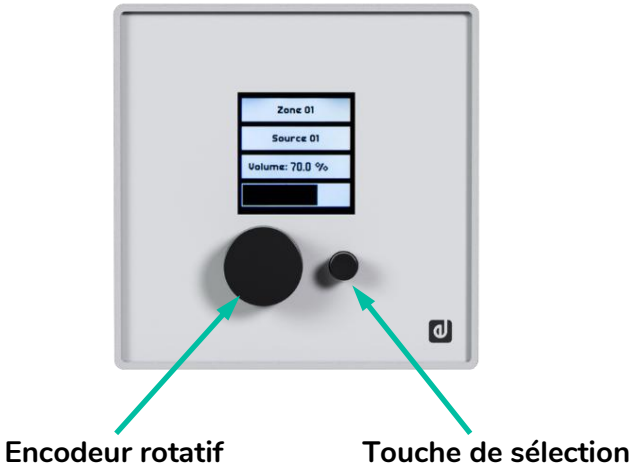

L'écran principal affiche l'étiquette ou le nom de la zone que contrôle la commande, la sélection de source pour cette zone et la commande de volume.

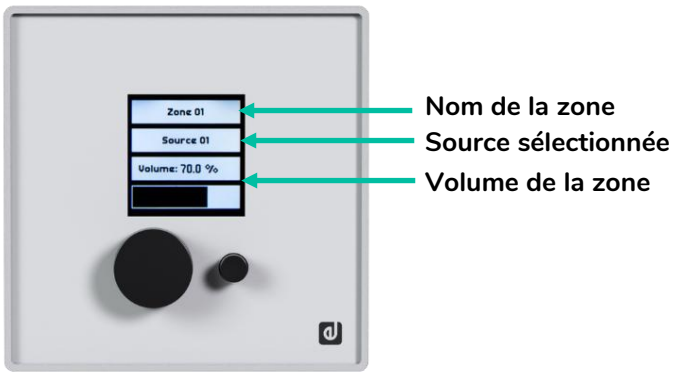

8.2.5.2 Navigation et fonctionnement

- **Touche de sélection (pression brève) :**
  - Utilisez la touche de sélection pour alterner entre les modes de sélection de source et de contrôle du volume. L'option modifiable est affichée sur fond blanc. Lorsqu'une option est sélectionnée, l'indicateur correspondant (VOL ou SEL) sera encadré et clignotant.

- **Encodeur rotatif :**
  - **Contrôle du volume (VOL) :** Tournez l'encodeur rotatif pour ajuster le volume de la zone sélectionnée. Les modifications sont appliquées instantanément.

- **Fonction MUTE (coupure du son) :** maintenez l'encodeur pressé pendant 2 secondes pour activer/désactiver la fonction de coupure du son (MUTE) dans cette zone.
- **Sélection de la source (SEL) :** Tournez l'encodeur pour faire défiler les différentes sources disponibles*. Aucun changement ne se fait pendant le défilement. Le nom correspondant à chaque source commence à clignoter. Appuyez sur l'encodeur pour confirmer et appliquer la sélection. Si aucune sélection n'est effectuée après quelques secondes, le système revient à l'état précédent sans appliquer de modifications.

*** Les sources disponibles sont configurées via l'application HANGAR.** Pour des instructions complètes et des informations supplémentaires, veuillez consulter la section relative à l'application web HANGAR dans le manuel d'utilisation de la série HUB.

8.2.5.3 Écran de correction tonale (égaliseur)

L'écran d'égalisation permet à l'utilisateur d'ajuster les réglages de tonalité (aigus, médiums et graves) pour la zone sélectionnée.

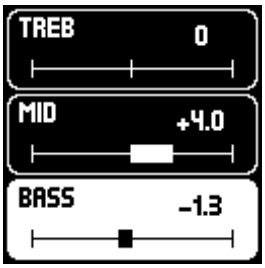

Réglage des aigus

Réglage des médiums

Réglage des basses

- **Accès à l'écran d'égalisation :**
  - Appuyez et maintenez pressée la touche de sélection pendant 2 secondes.
- **Navigation et réglage des contrôles de tonalité :**
  - Une fois sur l'écran d'égalisation, utilisez la touche de sélection (pression brève) pour faire défiler les réglages disponibles : aigus, médiums et graves.
  - Ajustez le réglage sélectionné en tournant l'encodeur rotatif jusqu'à la valeur souhaitée.
- **Sortie de l'écran d'égalisation :**
  - Pour revenir à l'écran principal, appuyez et maintenez pressée la touche de sélection pendant 2 secondes.

Si aucun réglage n'est effectué pendant plusieurs secondes, le système revient automatiquement à l'écran principal.

8.2.5.4 Messages d'information

Cette section décrit les messages d'état et d'information affichés par le TOCA-CTRL1 lors du fonctionnement et des événements système.

- **Mise à jour du firmware**
  - **Mise à jour automatique du firmware :** Lorsqu'une unité TOCA-CTRL1 est connectée à un appareil HUB, elle vérifie automatiquement la présence de mises à jour du firmware. Si une mise à jour est nécessaire, le processus s'effectue automatiquement, sans intervention manuelle. Le message « UPDATING FIRMWARE » (MISE À JOUR DU FIRMWARE) s'affiche pendant la mise à jour, qui se termine généralement en quelques secondes.
  - **Initialisation de la station de paging :** Lors de la connexion d'une station de paging **eMPAGE** au port PAGER d'une unité HUB sous tension, il est normal que toutes les autres stations de paging et les contrôleurs TOCA-CTRL1 qui y sont connectés redémarrent. Ce processus prend quelques secondes, après quoi tous les appareils deviennent pleinement fonctionnels.

- **Écrans d'état de l'appareil**
  - **INFORMATION :** Appuyez et maintenez pressées les deux touches de commande pendant quelques secondes pour accéder à l'écran d'information. Cet écran affiche le nom ou l'étiquette du TOCA-CTRL1 (qui peut différer de l'étiquette de la zone principale, selon la programmation via l'application web HANGAR) ainsi que la version actuelle du firmware (micrologiciel interne). Les mises à jour du firmware sont gérées automatiquement lors de la connexion à un appareil HUB, garantissant la compatibilité. Les mises à jour manuelles du firmware ne sont pas nécessaires.

  - **DISABLED (DÉSACTIVÉ) :** S'affiche lorsque l'appareil est désactivé via le paramètre d'activation globale de l'unité dans l'application web de HANGAR.

- **OFFLINE (HORS LIGNE) :** Affiché lorsque l'appareil n'est pas connecté à une unité HUB ou en cas de problème de connexion.

- **DISABLED CONTROL (COMMANDE DÉSACTIVÉE) :** S'affiche lors de la tentative d'utilisation d'une commande (volume, sélection de source ou égalisation) qui est désactivée pour ce panneau TOCA-CTRL1.

- **PANEL LOCKED (PANNEAU VERROUILLÉ) :** S'affiche lorsque le verrouillage temporaire est activé pour l'utilisateur. Pour activer ou désactiver ce verrouillage, appuyez et maintenez pressés simultanément la touche de sélection et l'encodeur rotatif pendant environ 5 secondes. Après 2 secondes, l'écran d'information apparaît ; mais continuez à maintenir les commandes pressées jusqu'à ce que le message de verrouillage s'affiche à l'écran. Le déverrouillage utilise la même séquence.

Cette fonction « cachée » est utile pour protéger temporairement le système contre toute manipulation non autorisée (par exemple, lors d'événements pour empêcher les participants de modifier le contenu sonore ou le volume).

- **PANIC ACTIVE (PANIC ACTIF) :** S'affiche lorsque le bouton PANIC (coupure de toutes les 16 sorties audio) est activé. Cette fonction est accessible via l'application web HANGAR.

9. DONNÉES TECHNIQUES

9.1 Caractéristiques techniques

9.1.1 TOCA-VOL

TOCA-VOL	
SYSTEM	
Number of output channels	1
MONITORING AND CONTROL	
Buttons	Volume
PHYSICAL	
Type	Wall panel Volume control
Format	Single Gang EU Format
Installation options	Surface, In - wall
Enclosure material	Acrylic front panel, plastic frame
Operating temperature	Min: 0°C / 32°F Max: 35°C / 95°F
Operating humidity	<85% HR
Storage temperature	Min: -10°C / 14°F Max: 50°C / 122°F
Storage humidity	<90% HR
Finished colour	White (RAL 9003) / Black (RAL9005)
Included accessories	1x Euroblock connector
Optional accessories	TOCA-2FR, TOCA-USFR
Dimensions (WxHxD)	79.4 x 79.4 x 21 mm / 3.13 x 3.13 x 0.83 in.
Weight	0.1 kg / 0.22 lb
Pieces per box	1
Shipping dimensions (WxHxD)	150 x 110 x 100 mm / 5.91 x 4.33 x 3.94 in.
Shipping weight	0.21 kg / 0.46 lb

9.1.2 TOCA-VOLSR

TOCA-VOLSR	
SYSTEM	
Number of output channels	2
MONITORING AND CONTROL	
Buttons	Volume, Selector
PHYSICAL	
Type	Wall panel Volume-Selection control
Format	Single Gang EU Format
Installation options	Surface, In - wall
Enclosure material	Acrylic front panel, plastic frame
Operating temperature	Min: 0°C / 32°F Max: 35°C / 95°F
Operating humidity	<85% HR
Storage temperature	Min: -10°C / 14°F Max: 50°C / 122°F
Storage humidity	<90% HR
Finished colour	White (RAL 9003) / Black (RAL9005)
Included accessories	2x Euroblock connector
Optional accessories	TOCA-2FR, TOCA-USFR
Dimensions (WxHxD)	79.4 x 79.4 x 21 mm / 3.13 x 3.13 x 0.83 in.
Weight	0.105 kg / 0.23 lb
Pieces per box	1
Shipping dimensions (WxHxD)	150 x 110 x 100 mm / 5.91 x 4.33 x 3.94 in.
Shipping weight	0.215 kg / 0.474 lb

9.1.3 TOCA-40AT

TOCA-40AT	
SYSTEM	
Number of output channels	1
Number of input channels	1
LINE INPUTS	
Input connection type	Push 2-pin, 70/100V line max 40W
LINE OUTPUTS	
Output connection type	Push 2-pin, 70/100V line
MONITORING AND CONTROL	
Buttons	Rotary atenuator, priority relay 24VDC
PHYSICAL	
Type	Wall panel HIZ Attenuattor
Format	Single Gang EU Format
Installation options	Surface, In - wall
Enclosure material	Acrylic front panel, plastic frame
Operating temperature	Min: 0°C / 32°F Max: 35°C / 95°F
Operating humidity	<85% HR
Storage temperature	Min: -10°C / 14°F Max: 50°C / 122°F
Storage humidity	<90% HR
Finished colour	White (RAL 9003) / Black (RAL9005)
Included accessories	-
Optional accessories	TOCA-2FR, TOCA-USFR
Dimensions (WxHxD)	79.4 x 79.4 x 43.1 mm / 3.13 x 3.13 x 1.70 in.
Weight	0.33 kg / 0.73 lb
Pieces per box	1
Shipping dimensions (WxHxD)	150 x 110 x 100 mm / 5.91 x 4.33 x 3.94 in.
Shipping weight	0.44 kg / 0.97 lb

9.1.4 TOCA-CXCBO

TOCA-CXCBO	
SYSTEM	
Number of output channels	1
Number of input channels	1
LINE INPUTS	
Input connection type	XLR female, 3-pin + stereo jack (combo connector)
LINE OUTPUTS	
Output connection type	Euroblock, 3-pin, mono balanced
PHYSICAL	
Type	Wall panel input connection
Format	Single Gang EU Format
Installation options	Surface, In - wall
Enclosure material	Acrylic front panel, plastic frame
Operating temperature	Min: 0°C / 32°F
	Max: 35°C / 95°F
Operating humidity	<85% HR
Storage temperature	Min: -10°C / 14°F
	Max: 50°C / 122°F
Storage humidity	<90% HR
Finished colour	White (RAL 9003) / Black (RAL9005)
Included accessories	1x Euroblock connector
Optional accessories	TOCA-2FR, TOCA-USFR
Dimensions (WxHxD)	79.4 x 79.4 x 33.2 mm / 3.13 x 3.13 x 1.31 in.
Weight	0.1 kg / 0.22 lb
Pieces per box	1
Shipping dimensions (WxHxD)	150 x 110 x 100 mm / 5.91 x 4.33 x 3.94 in.
Shipping weight	0.21 kg / 0.46 lb

9.1.5 TOCA-CXJRCA

TOCA-CXRJCA	
SYSTEM	
Number of output channels	2
Number of input channels	2
Line INPUTS	
Input connection type	2 x Euroblock, 3-pin, stereo unbalanced
Line OUTPUTS	
Output connection type	3.5mm Jack + 2 RCA
PHYSICAL	
Type	Wall panel Inputs
Format	Single Gang EU Format
Installation options	Surface, In - wall
Enclosure material	Acrylic front panel, plastic frame
Operating temperature	Min: 0°C / 32°F
	Max: 35°C / 95°F
Operating humidity	<85% HR
Storage temperature	Min: -10°C / 14°F
	Max: 50°C / 122°F
Storage humidity	<90% HR
Finished colour	White (RAL 9003) / Black (RAL9005)
Included accessories	2x Euroblock connector
Optional accessories	TOCA-2FR, TOCA-USFR
Dimensions (WxHxD)	79.4 x 79.4 x 28.8 mm / 3.13 x 3.13 x 1.13 in.
Weight	0.1 kg / 0.22 lb
Pieces per box	1
Shipping dimensions (WxHxD)	150 x 110 x 100 mm / 5.91 x 4.33 x 3.94 in.
Shipping weight	0.21 kg / 0.46 lb

9.1.6 TOCA-MIXT

TOCA-MIXT	
ANALOGUE AUDIO INPUT PORTS	
Number of input ports	1 x Stereo Unbalanced LINE 1 x Mono Balanced MICRO
Connection type	1 x 3.5 mm Jack Stereo 1 x XLR3-F
Input sensitivity	-10 dBV -20 or -40 dBV
Input impedance	10 kΩ > 1 kΩ
THD + Noise	LINE <0.005% MICRO <0.002% (-20dB), <0,01% (-40dB)
CMRR	MICRO >70 dB @ 1 kHz
Phantom power	48VDC/5mA Max (Default OFF)
ANALOGUE AUDIO OUTPUT PORTS	
Number of output ports	1 x Stereo Balanced HOUSE
Connection type	1 x Euroblock
Max output level	Electr.BAL 21dBV = 23dBu UNBAL 21dBV = 23dBu
DEVICE CONTROL	
Tone Control	2-way tone control BASS +10/-10dB TREBLE +10/-10dB
Tone Frequency Cut	BASS 100Hz TREBLE 10kHz
Talkover	-30dB / 3s aprox
Control Buttons	Internal switches: 1x Phantom enable/disable 1x Talk-over enable/disable 1x MICRO Sensitivity selection
Status Indicators	Internal supplies are correct
ELECTRICAL	
Power supply	External 12-24 VDC
Power consumption	2,5 VA
PHYSICAL	
Type	Wall panel Mixer
Format	Single Gang EU Format
Installation options	Surface, In - wall
Enclosure material	Acrylic front panel, plastic frame
Operating temperature	Min: 0°C / 32°F Max: 35°C / 95°F
Operating humidity	<85% HR
Storage temperature	Min: -10°C / 14°F Max: 50°C / 122°F
Storage humidity	<90% HR
Finished colour	White (RAL 9003) / Black (RAL9005)
Included accessories	1x Euroblock connector, 1x TOCA-CTRL1 wire connector.
Optional accessories	TOCA-2FR, TOCA-USFR, WP24-PSU
Dimensions (WxHxD)	79.4 x 79.4 x 36.7 mm / 3.13 x 3.13 x 1.44 in.
Weight	0.1 kg / 0.22 lb

Pieces per box	1
Shipping dimensions (WxHxD)	150 x 110 x 100 mm / 5.9 x 4.33 x 3.93 in.
Shipping weight	0.21 kg / 0.46 lb

9.1.7 TOCA-CTRL1

TOCA-CTRL1	
SYSTEM	
Number of output channels	1
Number of input channels	1
LINE INPUTS	
Input connection type	6-pin JST from MIX-T
LINE OUTPUTS	
Output connection type	RJ45
SCREEN/DISPLAY	
Resolution	128x128 pixels
Display	LCD
MONITORING AND CONTROL	
Buttons	Encoder, Selection key
CONNECTIVITY	
Ethernet	1 RJ45 connector, cable: Cat-5e or better
Programing and control	Configurable through the web application HANGAR
ELECTRICAL	
Power supply	Optional, 24VDC (min. 30mA). Recommended external power supply: Ecler WP24-PSU
PHYSICAL	
Type	Wall panel control
Format	Single Gang EU Format
Installation options	Surface, In - wall
Enclosure material	Acrylic front panel, plastic frame
Operating temperature	Min: 0°C / 32°F Max: 35°C / 95°F
Operating humidity	<85% HR
Storage temperature	Min: -10°C / 14°F Max: 50°C / 122°F
Storage humidity	<90% HR
Finished colour	White (RAL 9003) / Black (RAL9005)
Included accessories	1x Euroblock connector
Optional accessories	TOCA-2FR, TOCA-USFR, WP24-PSU
Dimensions (WxHxD)	79.4 x 79.4 x 24 mm / 3.13 x 3.13 x 0.94 in.
Weight	0.1 kg / 0.22 lb
Pieces per box	1
Shipping dimensions (WxHxD)	150 x 110 x 100 mm / 5.91 x 4.33 x 3.94 in.
Shipping weight	0.21 kg / 0.46 lb

9.2 Schéma avec cotes

9.2.1 TOCA-VOL

Toutes les **mesures en mm.**

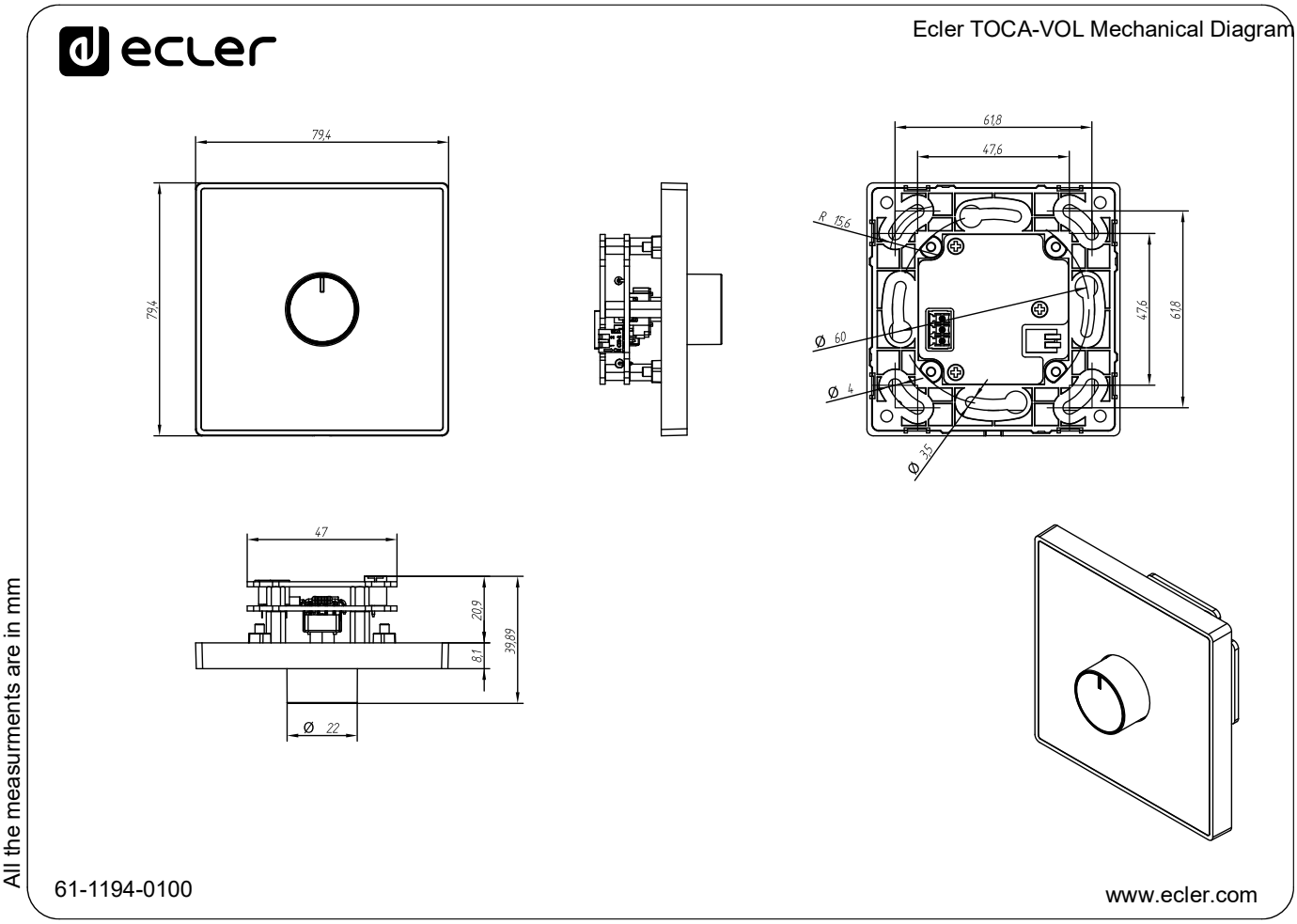

9.2.2 TOCA-VOLSR

Toutes les **mesures en mm.**

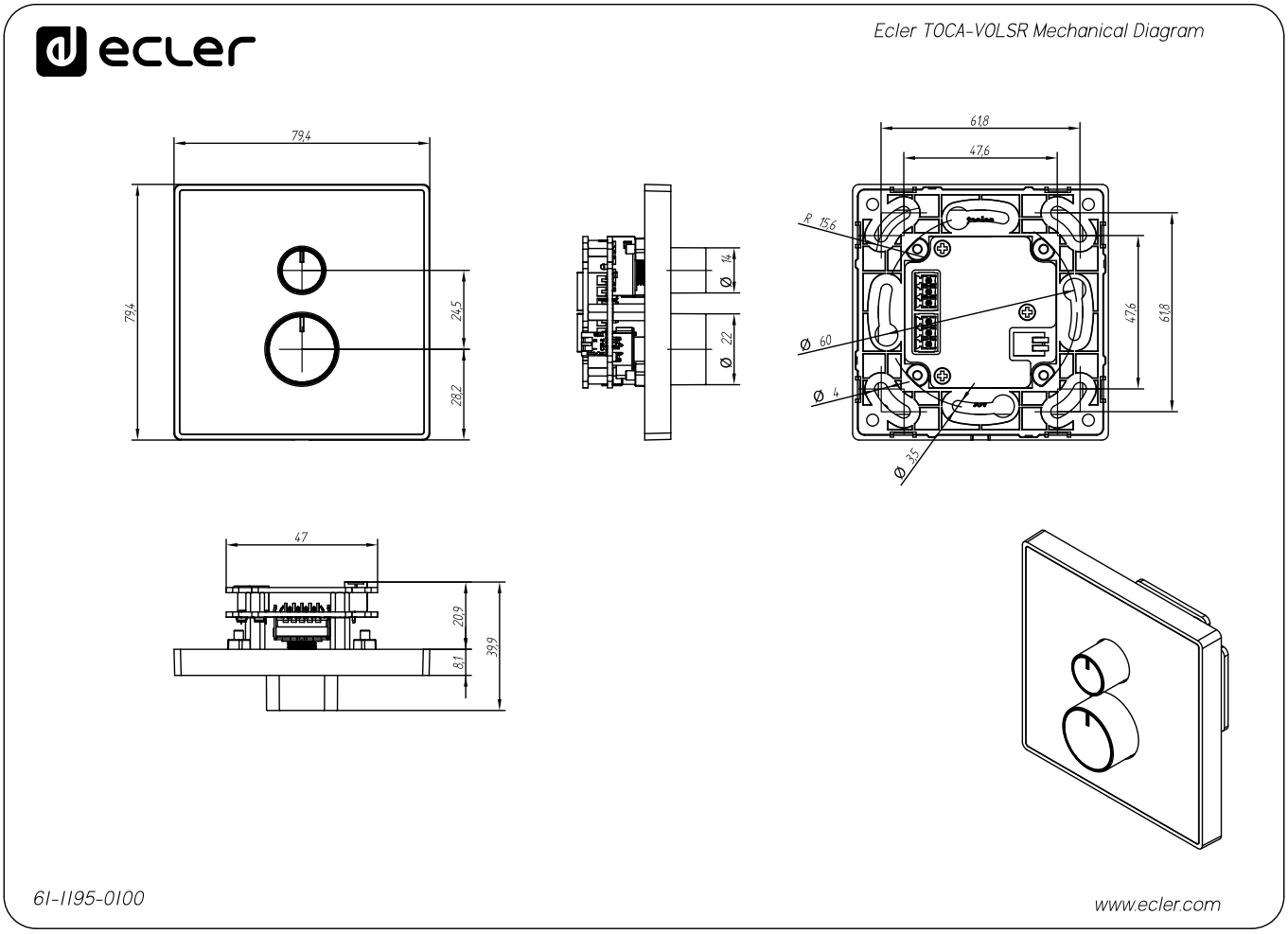

9.2.3 TOCA-40AT

Toutes les **mesures en mm.**

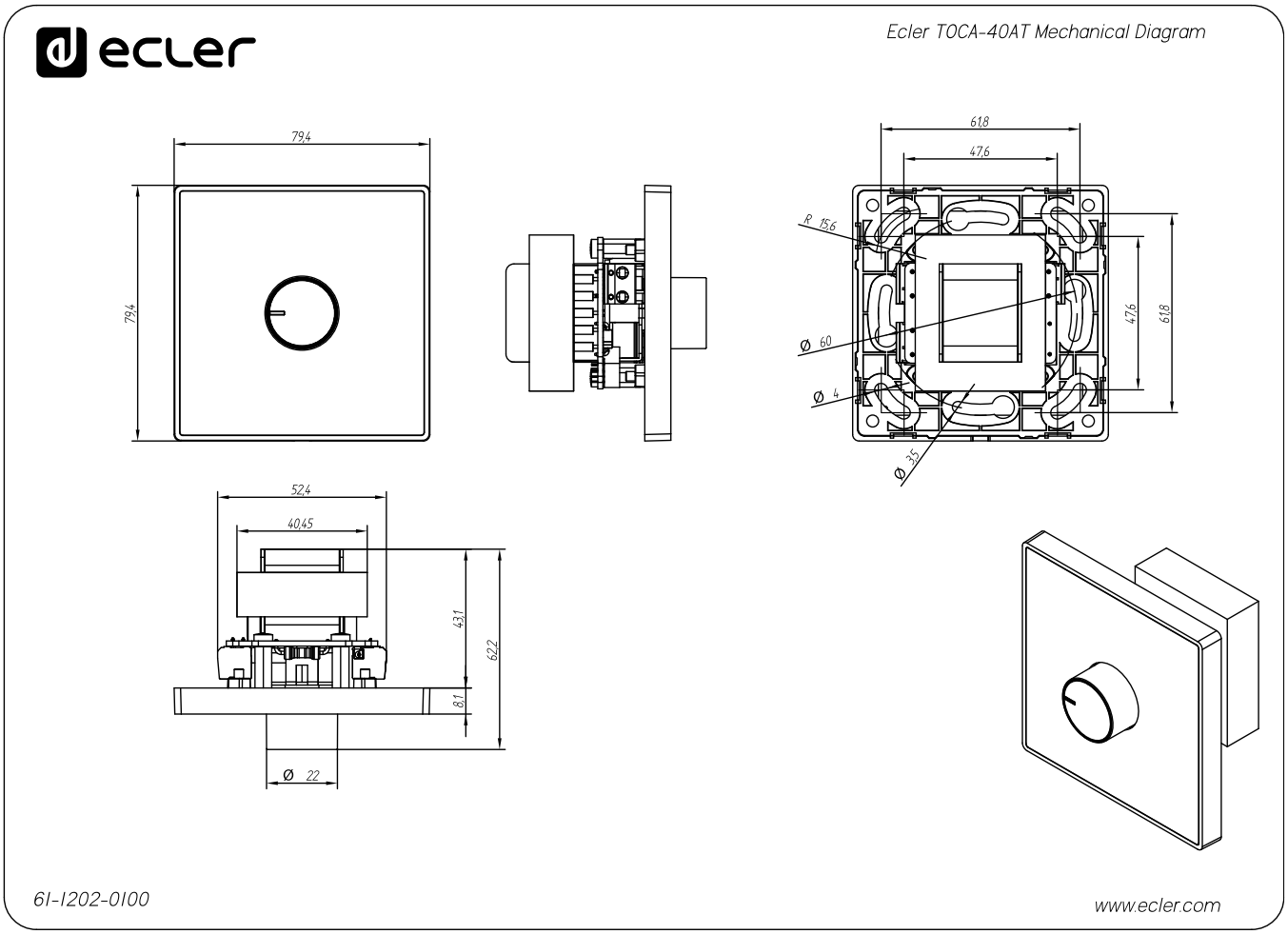

9.2.4 TOCA-CXCBO

Toutes les **mesures en mm.**

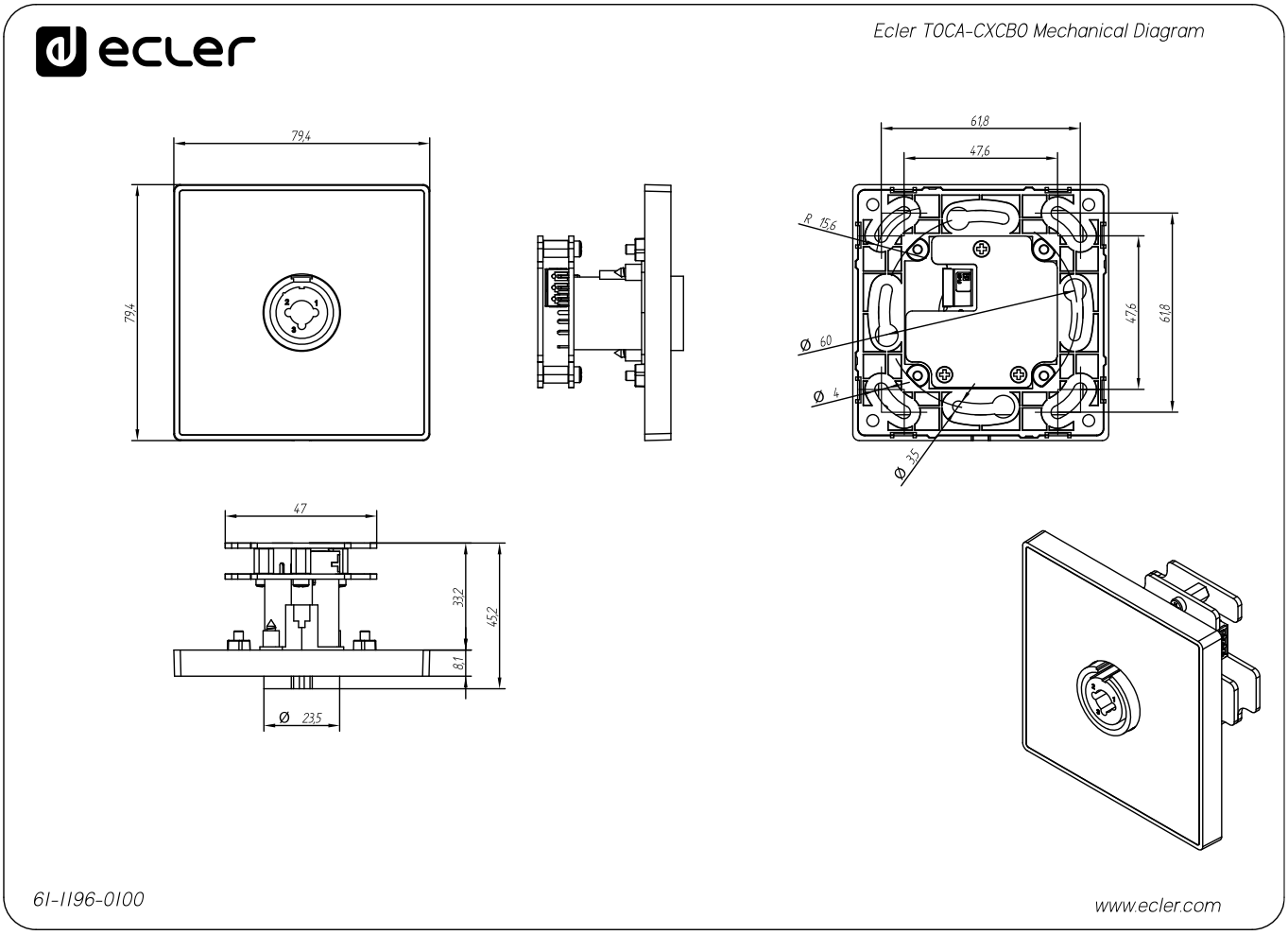

9.2.5 TOCA-CXJRCA

Toutes les **mesures en mm.**

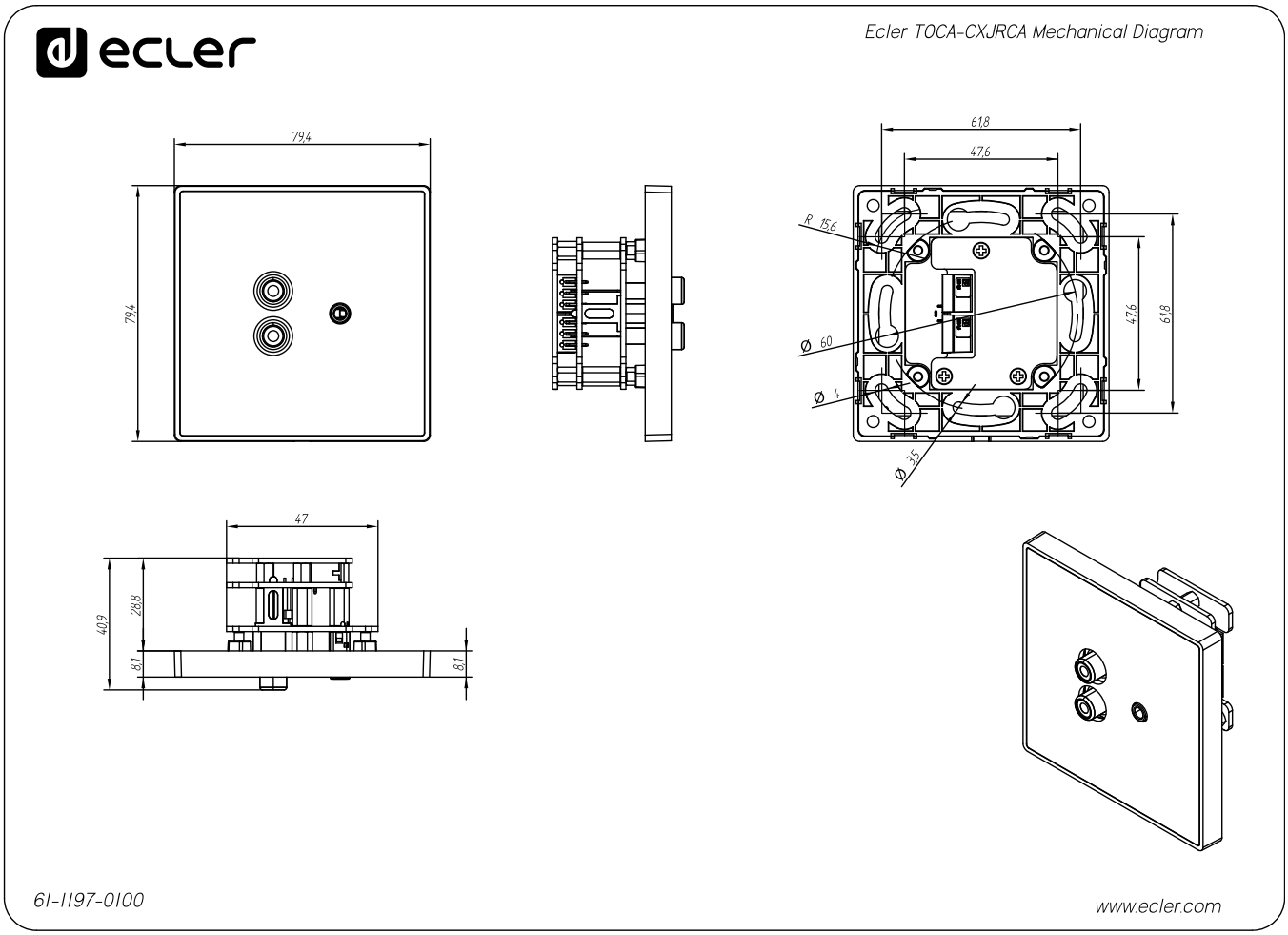

All the measurments are in mm

9.2.6 TOCA-MIXT

Toutes les **mesures en mm.**

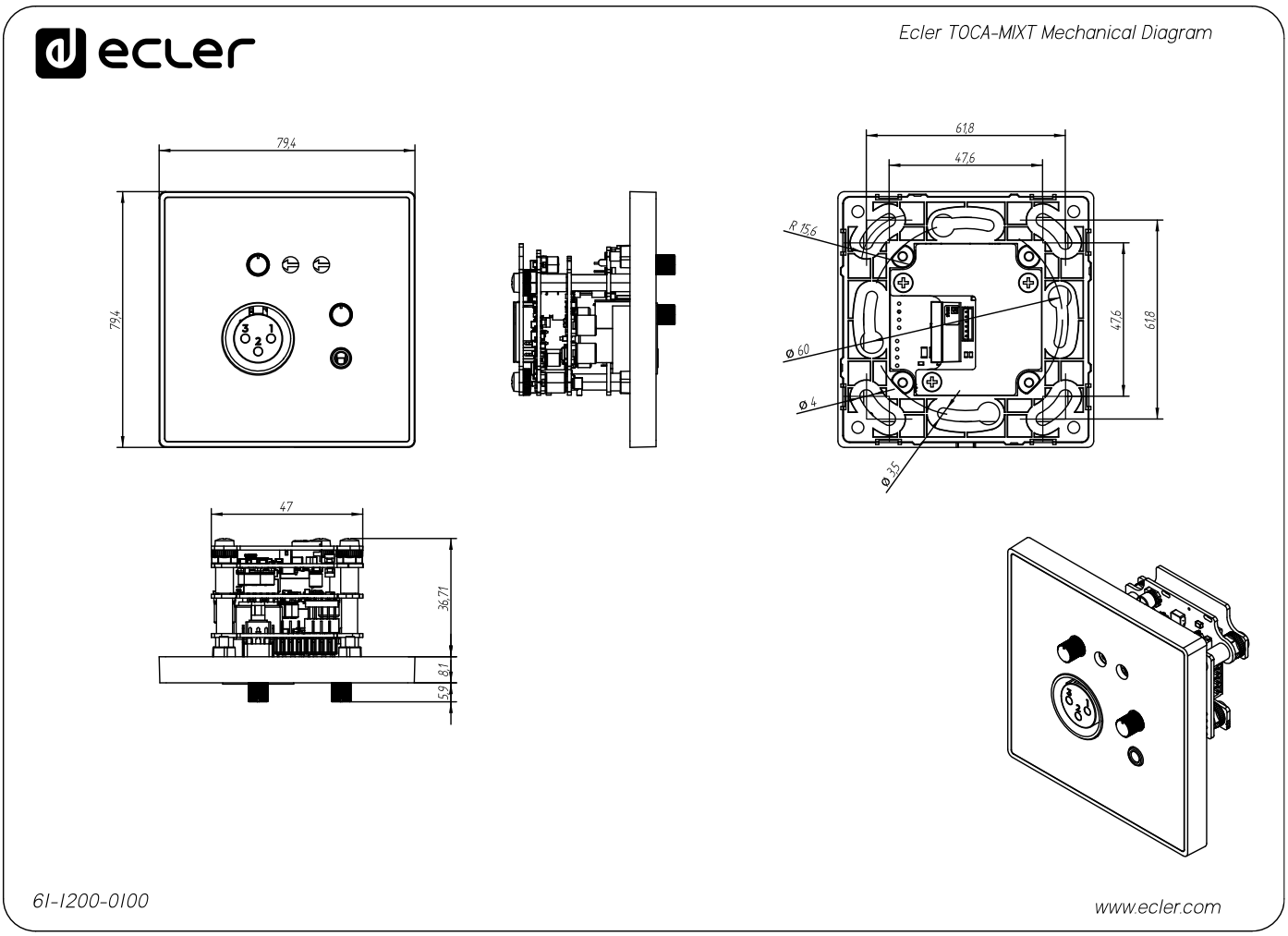

9.2.7 TOCA-CTRL1

All measurements are **in mm.**

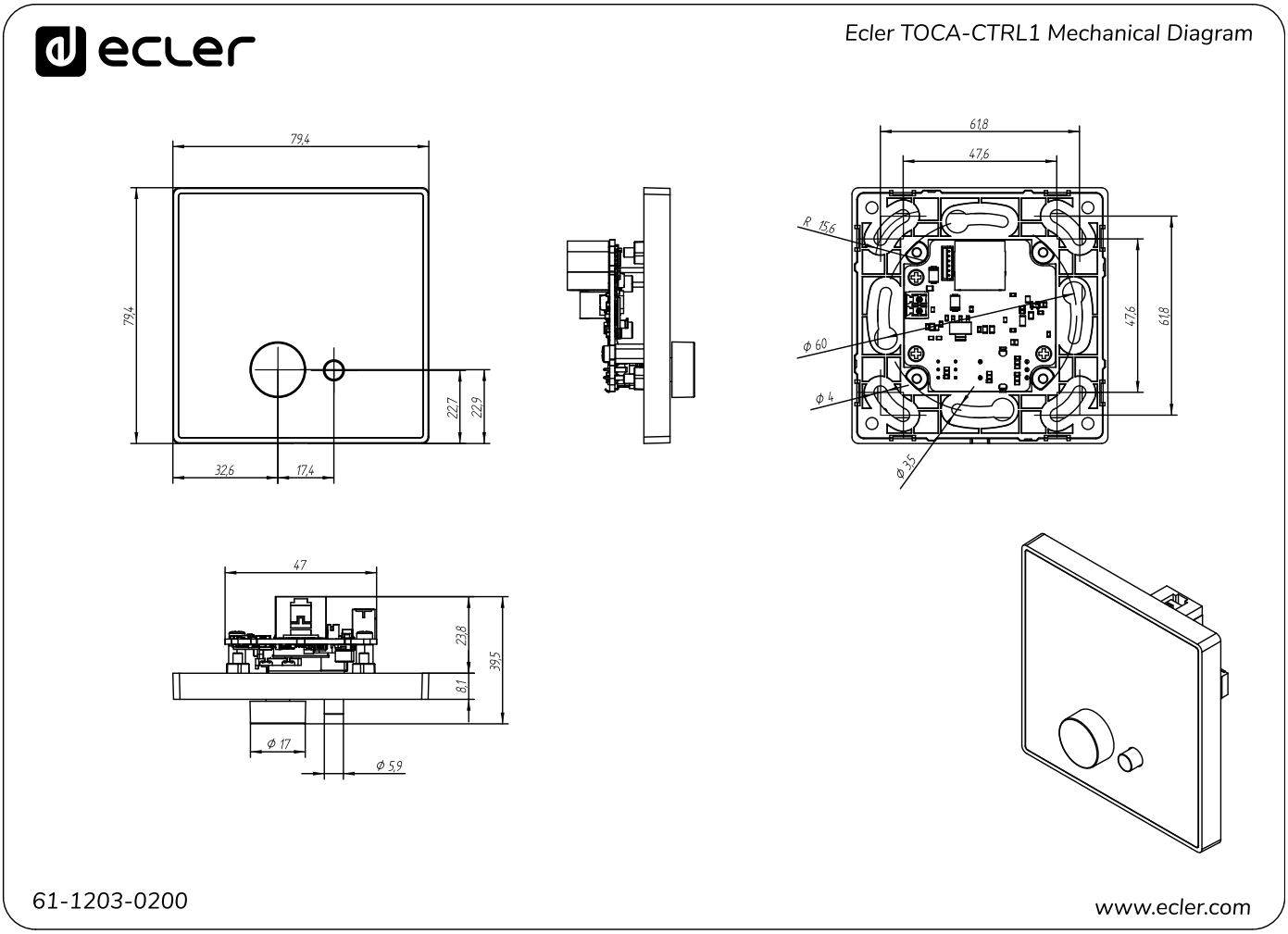

Motors, 166-168
08038 – Barcelona - Spain
www.ecler.com

Toutes les caractéristiques du produit sont susceptibles de varier en raison des tolérances de fabrication.
NEEC AUDIO BARCELONA S.L. se réserve le droit d'apporter à la conception ou à la fabrication des modifications ou améliorations qui peuvent affecter les caractéristiques de ce produit.
Pour des questions techniques, contactez votre fournisseur, distributeur ou remplissez le formulaire de contact sur notre site Internet, dans **Support / Technical requests.**